DIAGRAMMI DI PRESTAZIONI ECO-MIX
PERFORMANCE DIAGRAMS ECO-MIX
DIAGRAMMES DE PERFORMANCES ECO-MIX

Estensione flusso per v=0.3 m/s in acqua pulita
Flow extension for v=0.3 m/s in clean water
Extension du flux pour v=0.3 m/s en eau propre

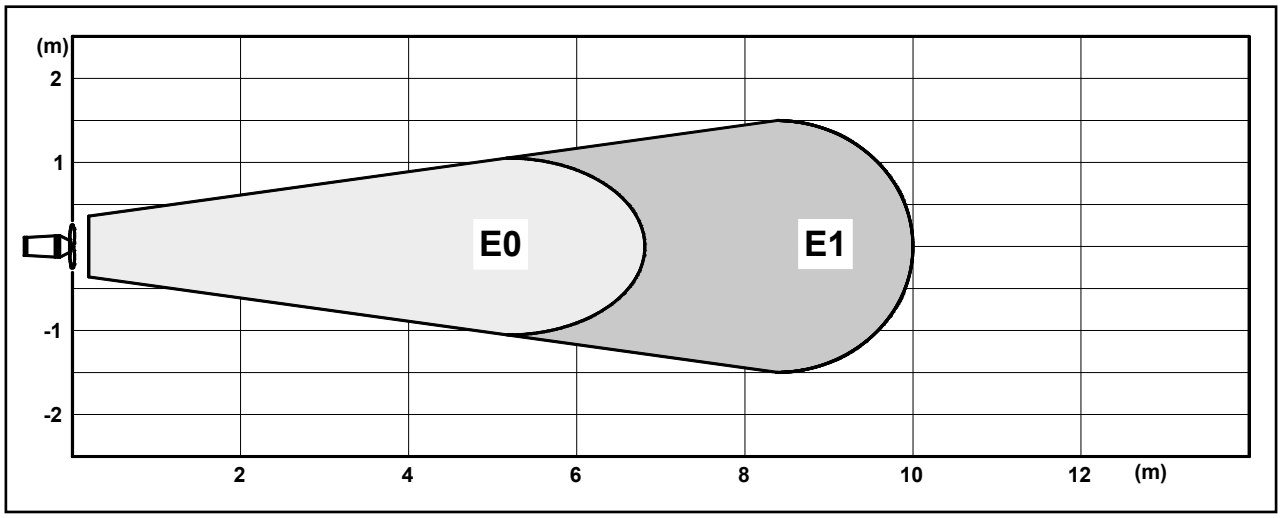

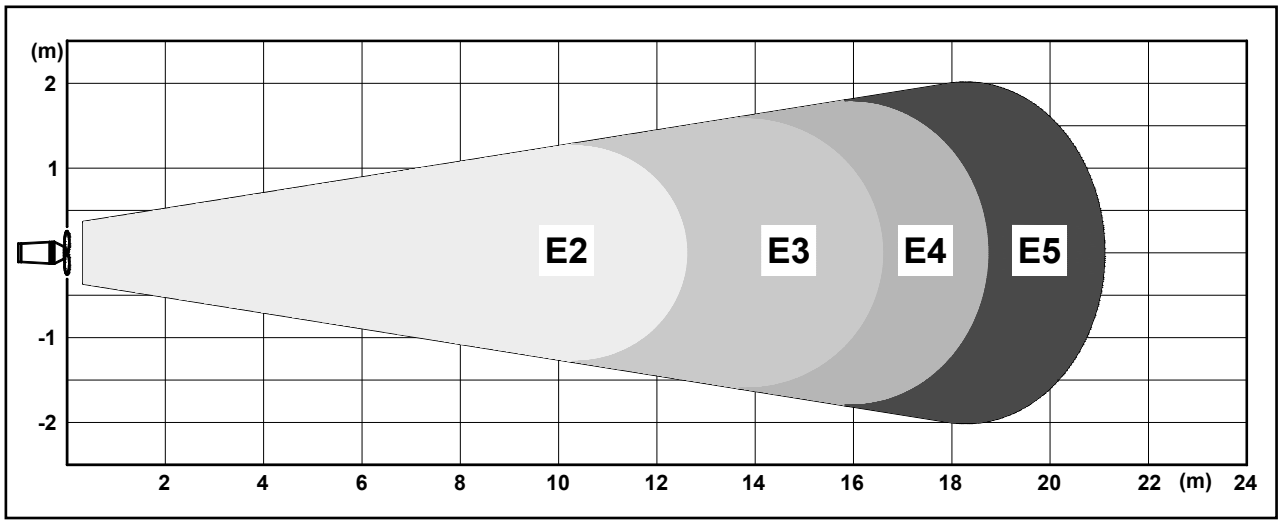

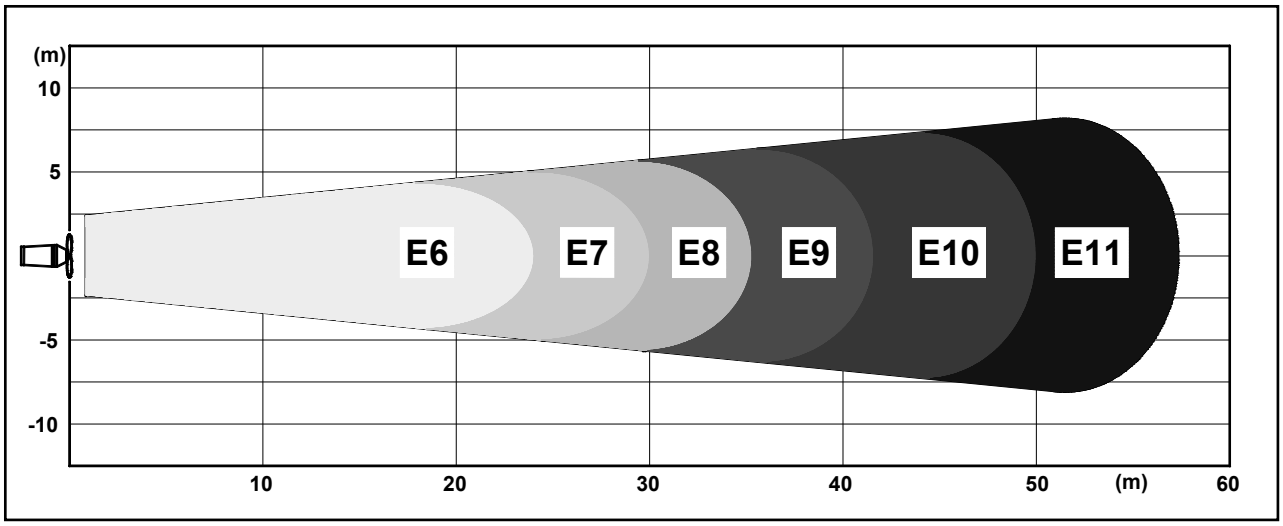

POMPE ROTOMEC S.r.l. - **20063 CERNUSCO SUL NAVIGLIO (MI)** - **ITALY** - Via Ponchielli,1
☎ 02 9211.0205 - 02 9233.0399 🖷 02 9211.0630 **Sito Internet:** www.pomperotomec.it **E - mail:** sales@pomperotomec.it

POMPE ROTOMEC

ECO-MIX E0-E1
960 - 1450 rpm

ELETTROMISCELATORI SOMMERSI - *Submersible mixers*

MODELLO *Model*	ELICA *Propeller* Ø *mm.*	PORTATA *Flow* Q l/sec	SPINTA *Trust* N	GIRI / Min *r.p.m.*	kW	TENSIONE *Voltage* 3 ~ 50 Hz	ASSORBIMENTO *Rated Current* A.	PESO *Weight* Kg
E 0	230	55	110	960	0,55	400 V.	1,7	20
E 1		90	150	1450	0,75		2,2	

UNI EN ISO 9001 - 2015

GENERALITÀ

I miscelatori sommersi **ECO-MIX E0-E1** sono caratterizzati da una costruzione robusta e compatta.
L' elica autopulente a due pale è stata appositamente studiata per ottenere prestazioni elevate con un basso consumo energetico.

APPLICAZIONI

Miscelazione in impianti di depurazione in vasche di denitrificazione, trattamento di fanghi attivi, bilanciamento e ossidazione.
Miscelazione in impianti industriali, eliminazione di croste superficiali in stazioni di sollevamento fognarie e di sedimentazioni in vasche di prima pioggia.

Features

*The submersible mixers **ECO-MIX E0-E1** are characterized by a rugged and compact construction.*
The selfcleaning propeller with two blades is studied for heigh performances with a lower energetic consumption.

Applications

Mixing in depuration plants in denitrification tanks and treatment of active muds, balance and oxydation. Mixing in industrial plants and zootechnical sewage homogenization, superficial crust elimination in sewage lifting plants and settling in rain tanks.

CARATTERISTICHE E MATERIALI - *Characteristics and Materials*	
FUSIONI PRINCIPALI - *Principal Parts*	GHISA GG25 - *Cast Iron GG25*
ELICA - *Propeller*	INOX AISI 316 - *S.S. AISI 316*
ALBERO - *Shaft*	INOX AISI 420 - *S.S. AISI 420*
VITERIA - *Screws*	INOX AISI 304 - *S.S. AISI 304*
TENUTA MECCANICA DOPPIA IN BAGNO D'OLIO *Double Mechanical seals in oil chamber*	SIC / SIC - CARBURO DI SILICIO - *Silicon Carbide*
SUPPORTO ORIENTABILE / SLITTA GUIDA *Setting support / Guide slide*	INOX AISI 304 - *S.S. AISI 304*
MOTORE - *Motor* Cl. **F - IP68**	
CAVO - *Cable* : H07RNF 4G1,5 mm² L= 10 MT	
TEMPERATURA MASSIMA DEL LIQUIDO - *Max liquid temperature* : **40°C**	

DIMENSIONAMENTO

La potenza del miscelatore da impiegare è determinata dal volume e dal tipo di liquido da trattare.
Per ottenere un risultato ottimale la potenza specifica da applicare può variare da 6 ÷ 15 W/m³ per fanghi leggeri e reflui civili o industriali; 15 ÷ 100 W/m³ per liquami fortemente carichi contenenti solidi pesanti.
In funzione della forma e del volume della vasca può essere consigliabile l'impiego di una o più macchine posizionate adeguatamente.
Al fine di suggerire una scelta corretta in sede di offerta devono essere specificati:
- Forma e dimensioni della vasca o del serbatoio
- Impiego
- Natura del liquido
- Viscosità
- Peso specifico
- Contenuto e natura sostanza secca
- Temperatura

Dimensioning

The power of the mixer to use is determined from the volume and the type of liquid to treat.
In order to obtain a good result, the specific power to apply can vary from 6 ÷ 15 W/m³ for light muds and domestic and industrial waste waters; 15 ÷ 100 W/m³ for sewage with heavy solids.
Depending on the shape and the volume of the tank, we can suggest the use of one or ore machines positioned in a correct way.
In order to make right selection of mixer, during the offer it's necessary to specify the following parameters :
- Shape and dimension of the basin or tank
- Duty
- Liquid handled
- Viscosity
- Specific Gravity
- Type and dimensions of suspended solids
- Temperature

INSTALLAZIONE "T" CON TUBO A SBALZO DA 1" 1/2 - *Setting Installation with pipe 1" 1/2 G*

T2 - Fissaggio bordo vasca con staffa e mensola.
Fixing through flask and bracket

POS.	COD.	DESCRIZIONE - *Description*
1	105540	STAFFA - *Bracket*
2	300621	MENSOLA - *Shelf*
3	105030	TUBO DI SOSTEGNO DA 1,5 MT - *Support pipe 1,5 MT*
4	105500	SUPPORTO ORIENTABILE - *Setting support*

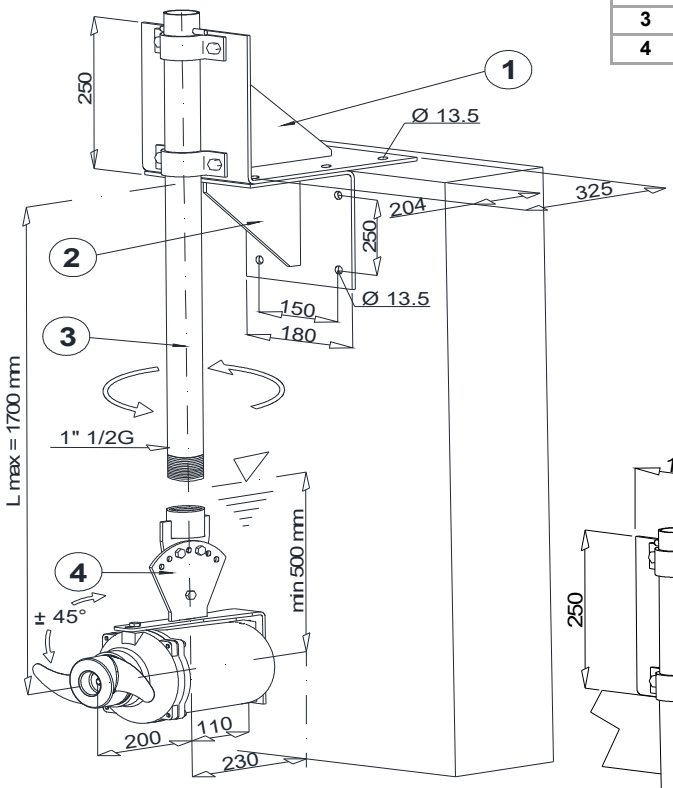

T3 - Fissaggio con staffa e mensola a parete sotto soletta.
Fixing through flask and upper bracket under slab

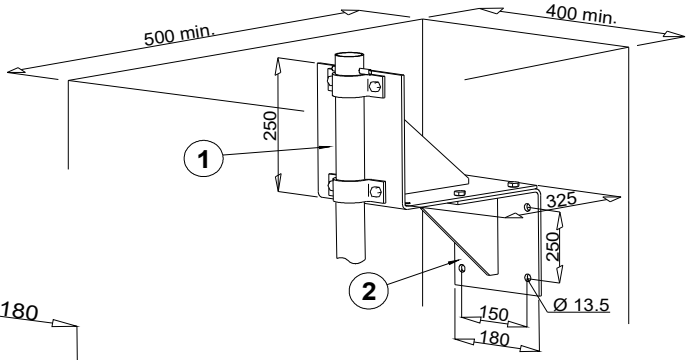

T1 - Fissaggio con sola staffa su soletta in vasca aperta
Fixing through flask on slab in open tank

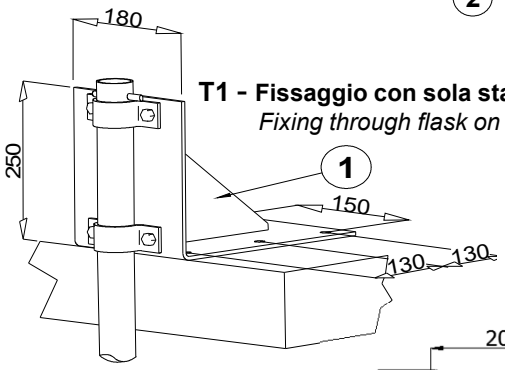

INSTALLAZIONE "P" CON GUIDA E PALO 40x40 FISSO
Installation with pile fixed and guide 40x40

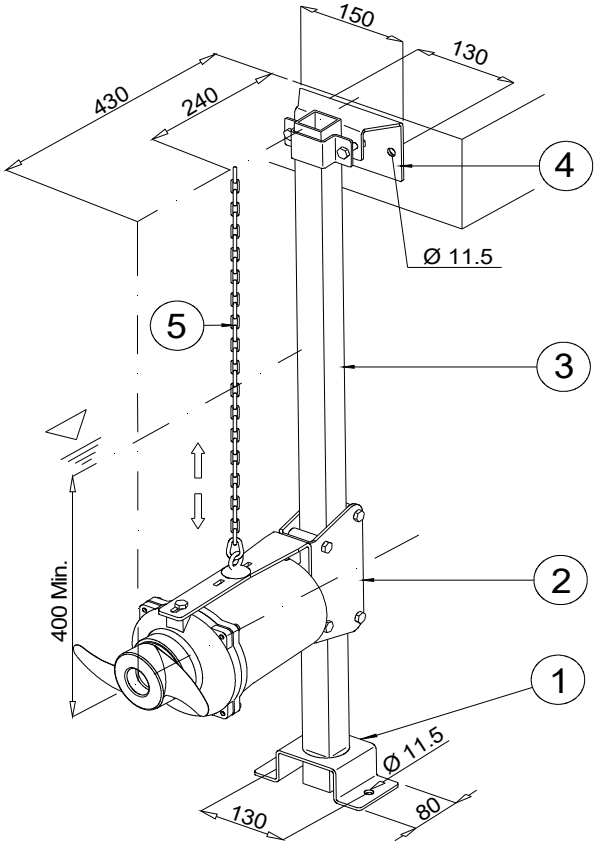

T4 - Fissaggio su zavorra
Fixing on ballast

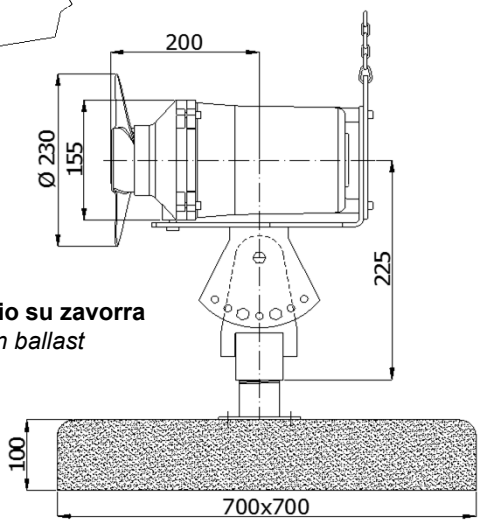

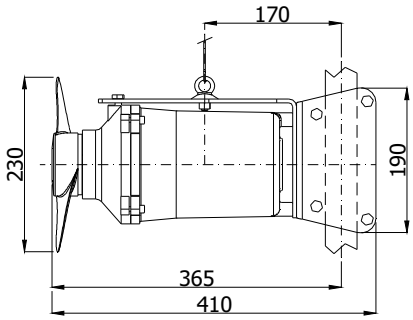

POS.	COD.	DESCRIZIONE - *Description*
1	105530	SUPPORTO FONDO VASCA - *Lower support*
2	105510	SLITTA GUIDA CON SOSTEGNO - *Guide slide pile with support*
3	300404	PALO 40x40 - *Pile 40x40*
4	105520	SUPPORTO FISSO BORDO VASCA - *Upper Bracket*
5	110005	CATENA INOX 4mm L= 3MT - *Chain INOX 4mm L= 3MT*

Con riserva di variazioni tecniche e costruttive senza preavviso.
With reserve of technical and constructive variations without warning. Avec réserve de variations techniques et constructives sans préavis

POMPE ROTOMEC srl - 20063 CERNUSCO SUL NAVIGLIO (MI) - ITALY - Via Ponchielli, 1
Tel.02 9211.0205 - 02 9233.0399 Fax 02 9211.0630 Sito Internet: www.pomperotomec.it E-mail: sales@pomperotomec.it

POMPE ROTOMEC

ECO-MIX E2-E3
720 - 960 rpm

ELETTROMISCELATORI SOMMERSI - *Submersible mixers*

MODELLO *Model*	ELICA *Propeller* Ø *mm.*	PORTATA *Flow* Q l/sec	SPINTA *Trust* N	GIRI / Min *r.p.m.*	kW	TENSIONE *Voltage* 3 ~ 50 Hz	ASSORBIMENTO *Rated Current* A.	PESO *Weight* Kg
E2	230	120	250	720	1,1	400	4	37
E3		150	355	960	1,5		4,3	

UNI EN ISO 9001 - 2015

GENERALITÀ

I miscelatori sommersi **ECO-MIX E2** ed **E3** sono caratterizzati da una costruzione robusta e compatta.
Elica autopulente a due pale, studiata per ottenere prestazioni elevate con un basso consumo energetico.

APPLICAZIONI

Miscelazione in impianti di depurazione in vasche di nitrificazione / denitrificazione, trattamento di fanghi attivi, clorazione e ossidazione. Miscelazione in impianti industriali ed omogeneizzazione di liquami zootecnici. Eliminazione di croste superficiali in stazioni di sollevamento fognarie e di sedimentazioni in vasche di prima pioggia.

Features

*The submersible mixers **ECO-MIX E2** ed **E3** are characterized by a rugged and compact construction.*
The selfcleaning propeller two blades, is studied for heigh performances with a lower energetic consumption.

Applications

Mixing in depuration plants in nitrification tanks and denitrification treatment of active muds, chlorination and oxydation. Mixing in industrial plants and zootechnical sewage homogenization. Superficial crust elimination. Settling elimination in rain tanks.

CARATTERISTICHE E MATERIALI - *Characteristics and Materials*	
FUSIONI PRINCIPALI - *Principal Parts*	GHISA - *Cast Iron GG25*
ELICA - *Propeller*	INOX AISI 316 - S.S. AISI 316
ALBERO - *Shaft*	INOX AISI 420 - *S.S. AISI 420*
VITERIA - *Screws*	INOX AISI 304 - *S.S. AISI 304*
TENUTA MECCANICA DOPPIA IN BAGNO D'OLIO *Double Mechanical seals in oil chamber*	SIC / SIC - CARBURO DI SILICIO - *Silicon Carbide*
SLITTA GUIDA - *Guide slide*	INOX AISI 304 - *S.S. AISI 304*
MOTORE CON SONDE TERMICHE - *Motor with thermal control* : Cl. **F** - **IP68**	
CAVO - *Cable:* H07RNF 7G1,5 mm² L= 10 MT	
TEMPERATURA MASSIMA DEL LIQUIDO - *Max liquid temperature* : **40°C**	

DIMENSIONAMENTO

La potenza del miscelatore da impiegare è determinata dal volume e dal tipo di liquido da trattare.
Per ottenere un risultato ottimale la potenza specifica da applicare può variare da 6÷15 W/m³ per fanghi leggeri e reflui civili o industriali; 15÷100 W/m³ per liquami fortemente carichi contenenti solidi.
In funzione della forma e del volume della vasca può essere consigliabile l'impiego di una o più macchine posizionate adeguatamente.
Al fine di suggerire una scelta corretta in sede di offerta devono essere specificati:
- Forma e dimensioni della vasca o del serbatoio
- Impiego
- Natura del liquido
- Viscosità
- Peso specifico
- Contenuto e natura sostanza secca
- Temperatura

Dimensioning

The power of the mixer to use is determined from the volume and the type of liquid to treat.
In order to obtain a good result, the specific power to apply can vary from 6 ÷ 15 W/m³ for light muds and domestic and industrial waste waters; 15 ÷ 100 W/m³ for sewage with heavy solids.
Depending on the shape and the volume of the tank, we can sug- gest the use of one or ore machines positioned in a correct way.
In order to make right selection of mixer, during the offer it's necessary to specify the following parameters :
- Shape and dimension of the basin or tank
- Duty
- Liquid handled
- Viscosity
- Specific Gravity
- Type and dimensions of suspended solids
- Temperature

DIMENSIONI D'INGOMBRO - *Overall dimensions*

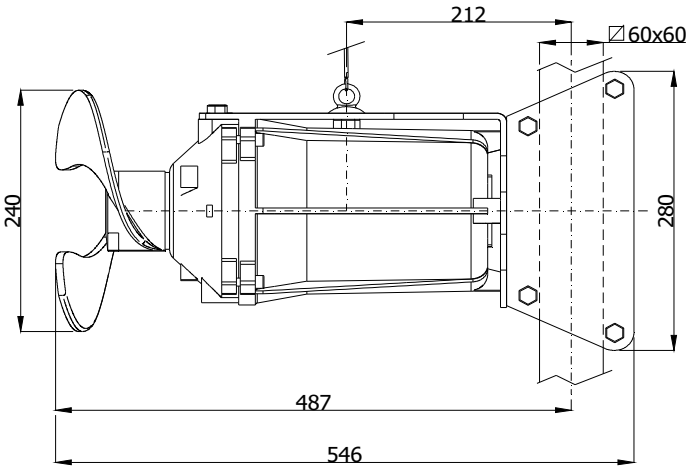

1 - SUPPORTO FONDO VASCA
Lower support

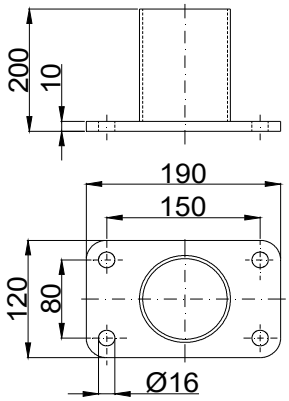

3 - SUPPORTO FISSO BORDO VASCA
Upper bracket fixed installation

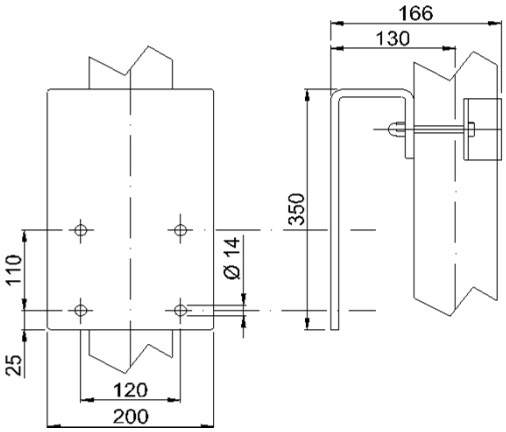

INSTALLAZIONE FISSA ED ORIENTABILE CON PALO 60x60 *Fixed and orientable installation with pile 60x60*

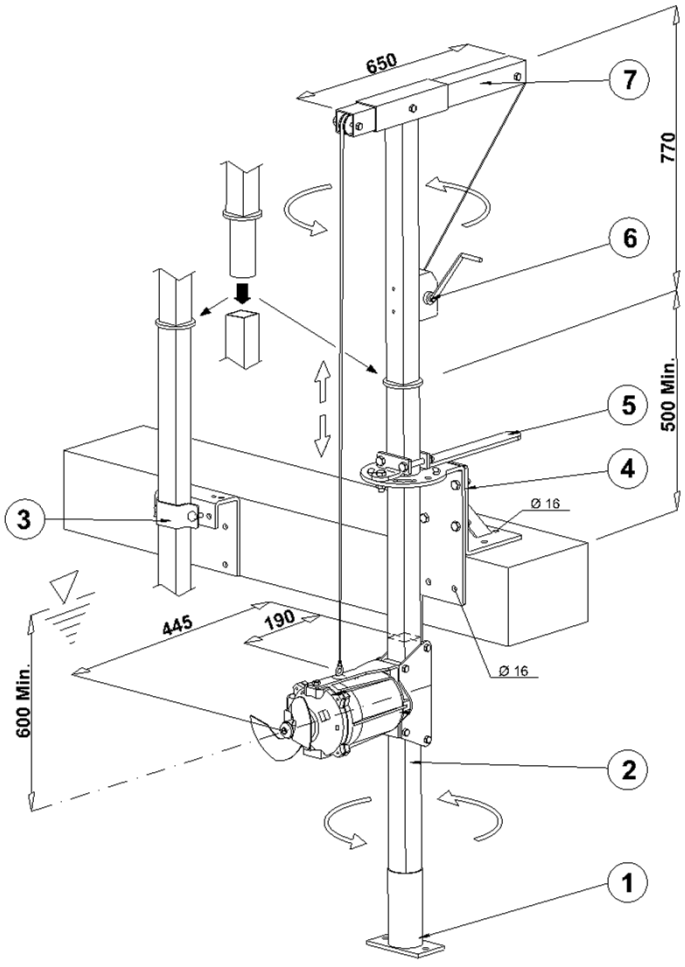

4 / 5 - SUPPORTO ORIENTABILE BORDO VASCA
Upper bracket for oriental device

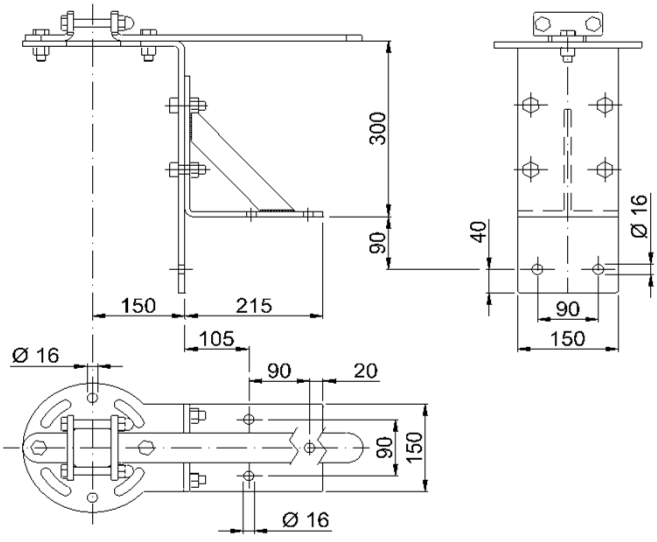

POS.	COD.	DESCRIZIONE - *Description*
1	300452X	SUPPORTO FONDO VASCA - *Lower support*
2	300418	PALO INOX 60x60 - *Pile 60x60*
3	510120	SUPPORTO FISSO BORDO VASCA - *Upper Bracket for fixed installation*
4	510100	SUPPORTO ORIENTABILE BORDO VASCA - *Upper bracket oriented device*
5		MANIGLIA DI ORIENTAMENTO - *Setting equipment*
6	510200	ARGANO MANUALE CON FUNE INOX - *Manual lifting equipment with ss. rope*
7		BANDIERA DI SOLLEVAMENTO - *Lifting flag*

ECO-MIX-1-17X

Con riserva di variazioni tecniche e costruttive senza preavviso.

With reserve of technical and constructive variations without warning. Avec réserve de variations techniques et constructives sans préavis

POMPE ROTOMEC srl - 20063 CERNUSCO SUL NAVIGLIO (MI) - ITALY - Via Ponchielli, 1
Tel.02 9211.0205 - 02 9233.0399 Fax 02 9211.0630 Sito Internet: www.pomperotomec.it E-mail: sales@pomperotomec.it

POMPE ROTOMEC

ECO-MIX E4-E5
720-960 rpm

ELETTROMISCELATORI SOMMERSI - *Submersible mixers*

MODELLO *Model*	ELICA *Propeller* Ø *mm.*	PORTATA *Flow* Q l/sec	SPINTA *Trust* N	GIRI / Min *r.p.m.*	kW	TENSIONE *Voltage* 3 ~ 50 Hz	ASSORBIMENTO *Rated Current* A.	PESO *Weight* Kg
E4	300	200	390	720	1,5	400 V.	4	55
E5		250	580	960	2,5		6	

UNI EN ISO 9001 - 2015

GENERALITÀ

I miscelatori sommersi **ECO-MIX E4 - E5** sono caratterizzati da una costruzione robusta e compatta.
Elica autopulente a due pale, studiata per ottenere prestazioni elevate con un basso consumo energetico.

APPLICAZIONI

Miscelazione in impianti di depurazione in vasche di nitrificazione / denitrificazione, trattamento di fanghi attivi, clorazione e ossidazione. Miscelazione in impianti industriali ed omogeneizzazione di liquami zootecnici. Eliminazione di croste superficiali in stazioni di sollevamento fognarie e di sedimentazioni in vasche di prima pioggia.

Features

*The submersible mixers **ECO-MIX E4 - E5** are characterized by a rugged and compact construction.*
The selfcleaning propeller two blades, is studied for heigh performances with a lower energetic consumption.

Applications

Mixing in depuration plants in nitrification tanks and denitrification treatment of active muds, chlorination and oxydation. Mixing in industrial plants and zootechnical sewage homogenization. Superficial crust elimination. Settling elimination in rain tanks.

CARATTERISTICHE E MATERIALI - Characteristics and *Materials*	
FUSIONI PRINCIPALI - *Principal Parts*	GHISA - *Cast Iron GG25*
ELICA - *Propeller*	INOX AISI 316 - *S.S. AISI 316*
ALBERO - *Shaft*	INOX AISI 420 - *S.S. AISI 420*
VITERIA - *Screws*	INOX AISI 304 - *S.S. AISI 304*
TENUTA MECCANICA DOPPIA IN BAGNO D'OLIO *Double Mechanical seals in oil chamber*	SIC / SIC - CARBURO DI SILICIO - *Silicon Carbide*
SLITTA GUIDA - *Guide slide*	INOX AISI 304 - *S.S. AISI 304*
MOTORE CON SONDE TERMICHE - *Motor with thermal control* : Cl. **F - IP68**	
CAVO - *Cable:* H07RNF 7G1,5 mm² L= 10 MT	
TEMPERATURA MASSIMA DEL LIQUIDO - *Max liquid temperature* : **40°C**	

DIMENSIONAMENTO

La potenza del miscelatore da impiegare è determinata dal volume e dal tipo di liquido da trattare.
Per ottenere un risultato ottimale la potenza specifica da applicare può variare da 6÷15 W/m³ per fanghi leggeri e reflui civili o industriali; 15÷100 W/m³ per liquami fortemente carichi contenenti solidi.
In funzione della forma e del volume della vasca può essere consigliabile l'impiego di una o più macchine posizionate adeguatamente.
Al fine di suggerire una scelta corretta in sede di offerta devono essere specificati:
- Forma e dimensioni della vasca o del serbatoio
- Impiego
- Natura del liquido
- Viscosità
- Peso specifico
- Contenuto e natura sostanza secca
- Temperatura

Dimensioning

The power of the mixer to use is determined from the volume and the type of liquid to treat.
In order to obtain a good result, the specific power to apply can vary from 6 ÷ 15 W/m³ for light muds and domestic and industrial waste waters; 15 ÷ 100 W/m³ for sewage with heavy solids.
Depending on the shape and the volume of the tank, we can sug- gest the use of one or ore machines positioned in a correct way.
In order to make right selection of mixer, during the offer it's necessary to specify the following parameters :
- *Shape and dimension of the basin or tank*
- *Duty*
- *Liquid handled*
- *Viscosity*
- *Specific Gravity*
- *Type and dimensions of suspended solids*
- *Temperature*

DIMENSIONI D'INGOMBRO - *Overall dimensions*

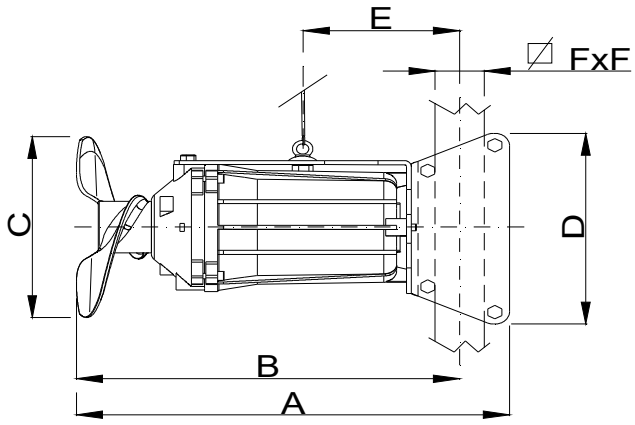

	A	B	ø C	D	E	☐ FxF
E4	645	585	300	320	265	60 x 60
E5						

1 - SUPPORTO FONDO VASCA
Lower support

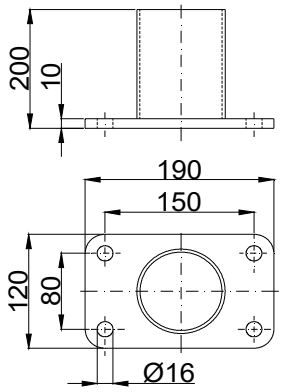

3 - SUPPORTO FISSO BORDO VASCA
Upper bracket fixed installation

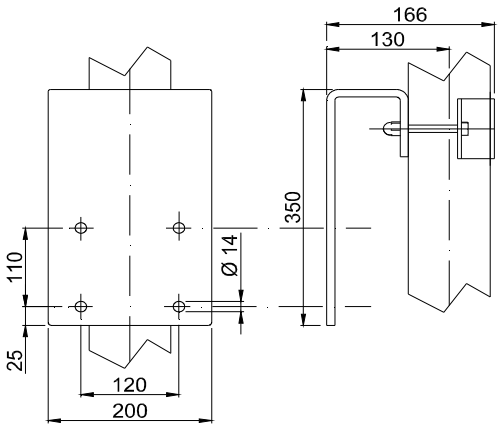

INSTALLAZIONE FISSA ED ORIENTABILE CON PALO 60x60
Fixed and orientable installation with pile 60x60

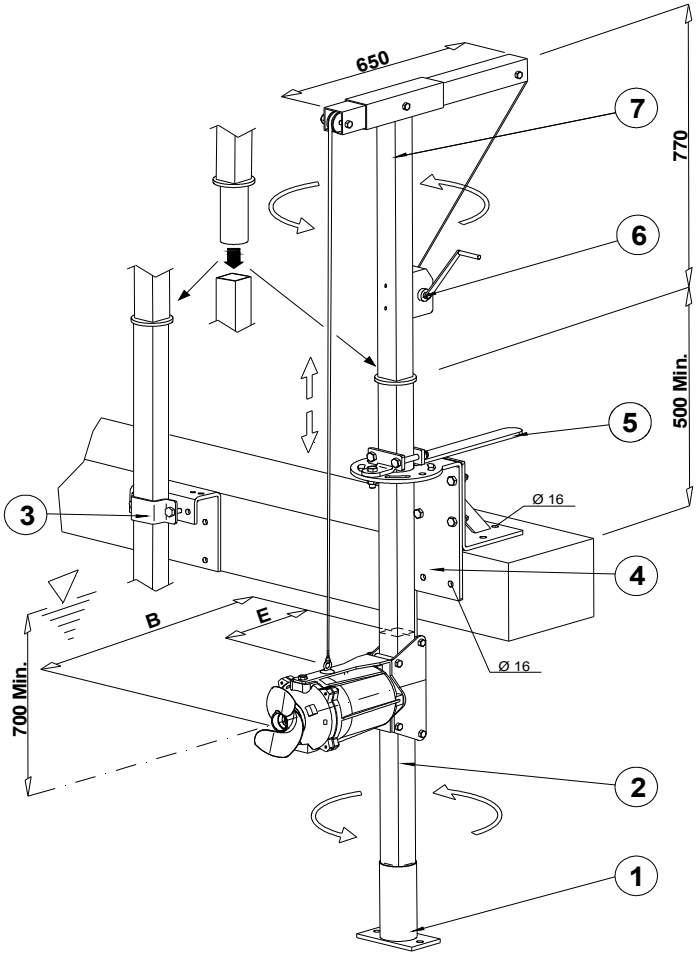

4 / 5 - SUPPORTO ORIENTABILE BORDO VASCA
Upper bracket for oriental device

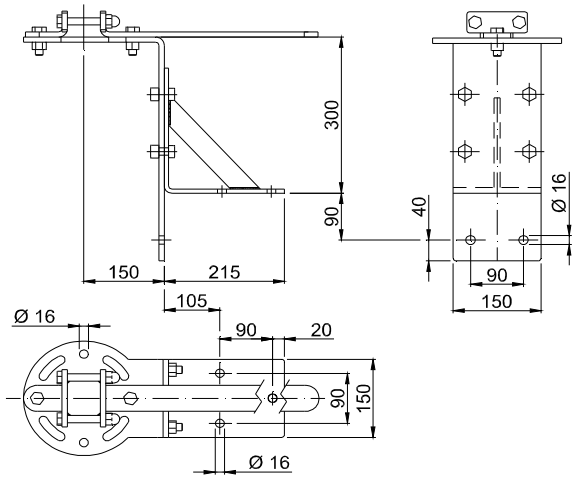

POS.	COD.	DESCRIZIONE - *Description*
1	300452X	SUPPORTO FONDO VASCA - *Lower support*
2	300418	PALO INOX 60x60 - *Pile inox 60x60*
3	510120	SUPPORTO FISSO BORDO VASCA - *Upper Bracket for fixed installation*
4	510100	SUPPORTO ORIENTABILE BORDO VASCA - *Upper bracket oriented device*
5		MANIGLIA DI ORIENTAMENTO - *Setting equipment*
6	510200	ARGANO MANUALE CON FUNE INOX - *Manual lifting equipment with ss. rope*
7		BANDIERA DI SOLLEVAMENTO - *Lifting flag*

ECO-MIX-1-17X

Con riserva di variazioni tecniche e costruttive senza preavviso.

With reserve of technical and constructive variations without warning. Avec réserve de variations techniques et constructives sans préavis

POMPE ROTOMEC srl - 20063 CERNUSCO SUL NAVIGLIO (MI) - ITALY - Via Ponchielli, 1
Tel. 02 9211.0205 - 02 9233.0399 Fax 02 9211.0630 Sito Internet: www.pomperotomec.it E-mail: sales@pomperotomec.it

POMPE ROTOMEC

ECO-MIX E6-E7

720 rpm

ELETTROMISCELATORI SOMMERSI - *Submersible mixers*

MODELLO *Model*	ELICA *Propeller* Ø *mm.*	PORTATA *Flow* Q l/sec	SPINTA *Trust* N	GIRI / Min *r.p.m.*	kW	TENSIONE *Voltage* 3 ~ 50 Hz	ASSORBIMENTO *Rated Current* A.	PESO *Weight* Kg
E6	370	280	620	720	1,85	400 V.	5,5	78
E7		320	820		2,5		7	

UNI EN ISO 9001 - 2015

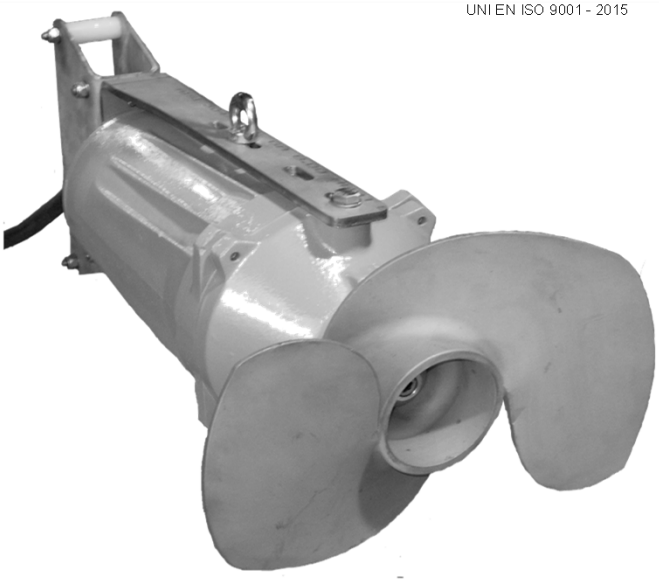

GENERALITÀ

I miscelatori sommersi **ECO-MIX E6 - E7** sono caratterizzati da una costruzione robusta e compatta.
Elica autopulente a due pale, studiata per ottenere prestazioni elevate con un basso consumo energetico.

APPLICAZIONI

Miscelazione in impianti di depurazione in vasche di denitrificazione, trattamento di fanghi attivi, clorazione e ossidazione. Miscelazione in impianti industriali ed omogeneizzazione di liquami zootecnici. Eliminazione di croste superficiali. Eliminazione di sedimentazioni in vasche di prima pioggia.

Features

*The submersible mixers **ECO-MIX E6 - E7** are characterized by a rugged and compact construction.*
The selfcleaning propeller two blades is studied for heigh performances with a lower energetic consumption.

Applications

Mixing in depuration plants in nitrification tanks and denitrification treatment of active muds, chlorination and oxydation. Mixing in industrial plants and zootechnical sewage homogenization. Superficial crust elimination in sewage lifting plants and settling in rain tanks.

CARATTERISTICHE E MATERIALI - *Characteristics and Materials*	
FUSIONI PRINCIPALI - *Principal Parts*	GHISA - *Cast Iron GG25*
ELICA - *Propeller*	INOX AISI 316 - *S.S. AISI 316*
ALBERO - *Shaft*	INOX AISI 420 - *S.S. AISI 420*
VITERIA - *Screws*	INOX AISI 304 - *S.S. AISI 304*
TENUTA MECCANICA DOPPIA IN BAGNO D'OLIO *Double Mechanical seals in oil chamber*	SIC / SIC - CARBURO DI SILICIO - *Silicon Carbide*
SLITTA GUIDA / *Guide slide*	INOX AISI 304 - *S.S. AISI 304*
MOTORE CON SONDE TERMICHE - *Motor with thermal control* : Cl. **F** - **IP68**	
CAVO - *Cable:* H07RNF 7G1,5 mm² L= 10 MT	
TEMPERATURA MASSIMA DEL LIQUIDO - *Max liquid temperature* : **40°C**	

DIMENSIONAMENTO

La potenza del miscelatore da impiegare è determinata dal volume e dal tipo di liquido da trattare.
Per ottenere un risultato ottimale la potenza specifica da applicare può variare da 6 ÷ 15 W/m³ per fanghi leggeri e reflui civili o industriali; 15 ÷ 100 W/m³ per liquami fortemente carichi contenenti solidi pesanti o liquami zootecnici concentrati.
In funzione della forma e del volume della vasca può essere consigliabile l'impiego di una o più macchine posizionate adeguatamente.
Al fine di suggerire una scelta corretta in sede di offerta devono essere specificati:
- Forma e dimensioni della vasca o del serbatoio
- Impiego
- Natura del liquido
- Viscosità
- Peso specifico
- Contenuto e natura sostanza secca
- Temperatura

Dimensioning

The power of the mixer to use is determined from the volume and the type of liquid to treat.
In order to obtain a good result, the specific power to apply can vary from 6 ÷ 15 W/m³ for light muds and domestic and industrial waste waters; 15 ÷ 100 W/m³ for sewage with heavy solids or concentrated zootechnical sewage.
Depending on the shape and the volume of the tank, we can suggest the use of one or ore machines positioned in a correct way.
In order to make right selection of mixer, during the offer it's necessary to specify the following parameters :
- *Shape and dimension of the basin or tank*
- *Duty*
- *Liquid handled*
- *Viscosity*
- *Specific Gravity*
- *Type and dimensions of suspended solids*
- *Temperature*

DIMENSIONI D'INGOMBRO - *Overall dimensions*

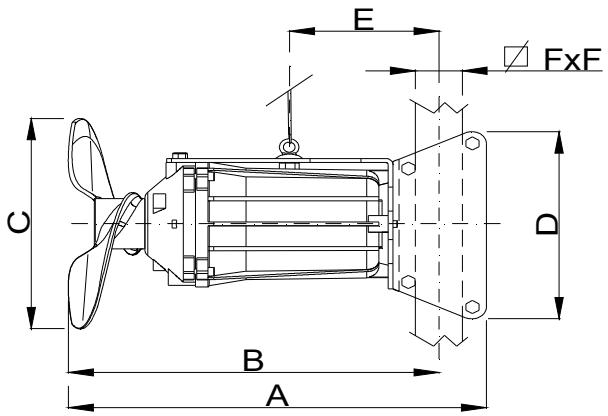

	A	B	ø C	D	E	FxF
E6	720	660	370	320	330	60 x 60
E7						

1 - SUPPORTO FONDO VASCA

Lower support

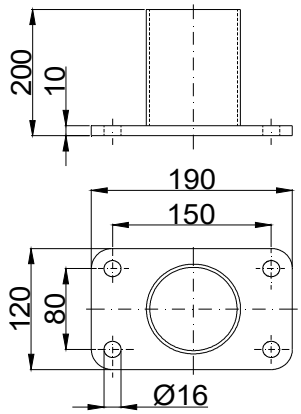

3 - SUPPORTO FISSO BORDO VASCA

Upper bracket fixed installation

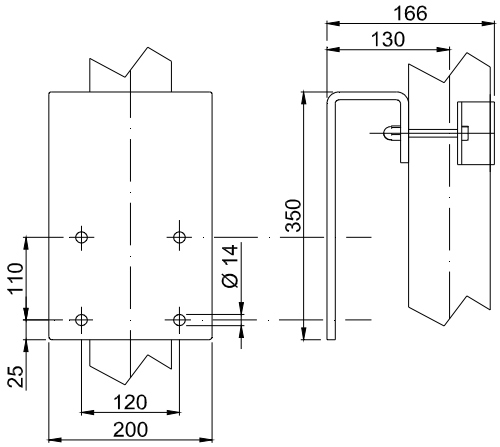

INSTALLAZIONE FISSA ED ORIENTABILE CON PALO 60x60

Fixed and orientable installation with pile 60x60

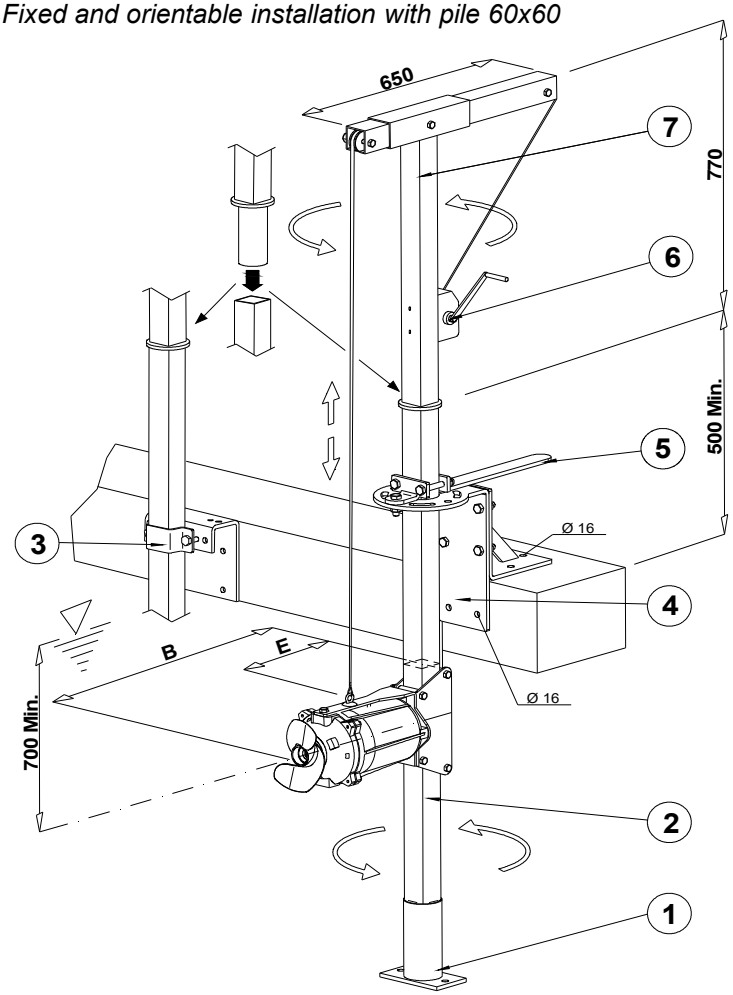

4 / 5 - SUPPORTO ORIENTABILE BORDO VASCA

Upper bracket for oriental device

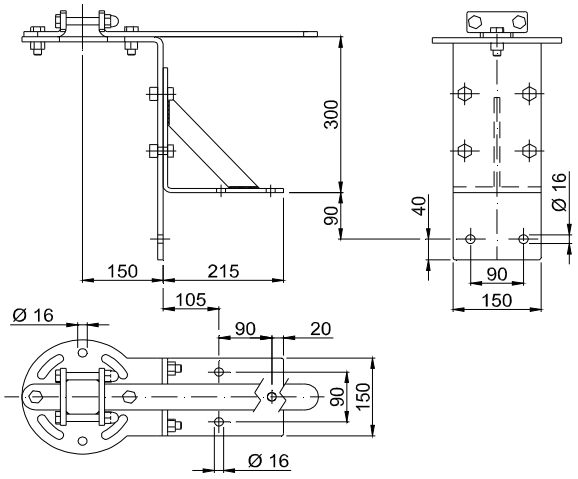

POS.	COD.	DESCRIZIONE - *Description*
1	300452X	SUPPORTO FONDO VASCA - *Lower support*
2	300418	PALO 60x60 - *Pile 60x60*
3	510120	SUPPORTO FISSO BORDO VASCA - *Upper Bracket for fixed installation*
4	510100	SUPPORTO ORIENTABILE BORDO VASCA - *Upper bracket oriented device*
5		MANIGLIA DI ORIENTAMENTO - *Setting equipment*
6	510200	ARGANO MANUALE CON FUNE INOX - *Manual lifting equipment with ss. rope*
7		BANDIERA DI SOLLEVAMENTO - *Lifting flag*

ECO-MIX-1-17X

Con riserva di variazioni tecniche e costruttive senza preavviso.

With reserve of technical and constructive variations without warning. Avec réserve de variations techniques et constructives sans préavis

POMPE ROTOMEC srl - 20063 CERNUSCO SUL NAVIGLIO (MI) - ITALY - Via Ponchielli, 1

Tel. 02 9211.0205 - 02 9233.0399 Fax 02 9211.0630 Sito Internet: www.pomperotomec.it E-mail: sales@pomperotomec.it

POMPE ROTOMEC

ECO-MIX E8
720 rpm

ELETTROMISCELATORI SOMMERSI - *Submersible mixers*

MODELLO *Model*	ELICA *Propeller* Ø *mm.*	PORTATA *Flow* Q l/sec	SPINTA *Trust* N	GIRI / Min *r.p.m.*	kW	TENSIONE *Voltage* 3 ~ 50 Hz	ASSORBIMENTO *Rated Current* A.	PESO *Weight* Kg
E8	400	420	1100	720	4	400	9	130

UNI EN ISO 9001 - 2015

GENERALITÀ

I miscelatori sommersi **ECO-MIX E8** sono caratterizzati da una costruzione robusta e compatta.
Elica autopulente a due pale, studiata per ottenere prestazioni elevate con un basso consumo energetico.

APPLICAZIONI

Miscelazione in impianti di depurazione in vasche di nitrificazione / denitrificazione, trattamento di fanghi attivi, clorazione e ossidazione. Miscelazione in impianti industriali ed omogeneizzazione di liquami zootecnici. Eliminazione di croste superficiali. Eliminazione di sedimentazioni in vasche di prima pioggia.

Features

*The submersible mixers **ECO-MIX E8** are characterized by a rugged and compact construction.*
The selfcleaning propeller two blades, is studied for heigh performances with a lower energetic consumption.

Applications

Mixing in depuration plants in nitrification tanks and denitrification treatment of active muds, chlorination and oxydation. Mixing in industrial plants and zootechnical sewage homogenization. Superficial crust elimination. Settling elimination in rain tanks.

CARATTERISTICHE E MATERIALI - *Characteristics and Materials*	
FUSIONI PRINCIPALI - *Principal Parts*	GHISA - *Cast Iron* GG25
ELICA - *Propeller*	BRONZO - *Bronze* ASTM C95800
ALBERO - *Shaft*	INOX AISI 420 - *S.S. AISI 420*
VITERIA - *Screws*	INOX AISI 304 - *S.S. AISI 304*
TENUTA MECCANICA DOPPIA IN BAGNO D'OLIO *Double Mechanical seals in oil chamber*	SIC / SIC - CARBURO DI SILICIO - *Silicon Carbide*
SLITTA GUIDA / *Guide slide*	INOX AISI 304 - *S.S. AISI 304*
MOTORE CON SONDE TERMICHE - *Motor with thermal control* : Cl. **F** - **IP68**	
CAVO - *Cable:* H07RNF 7G2,5 mm² L= 10 MT	
TEMPERATURA MASSIMA DEL LIQUIDO - *Max liquid temperature* : **40°C**	

DIMENSIONAMENTO

La potenza del miscelatore da impiegare è determinata dal volume e dal tipo di liquido da trattare.
Per ottenere un risultato ottimale la potenza specifica da applicare può variare da 6÷15 W/m³ per fanghi leggeri e reflui civili o industriali; 15÷100 W/m³ per liquami fortemente carichi contenenti solidi pesanti o liquami zootecnici concentrati.
In funzione della forma e del volume della vasca può essere consigliabile l'impiego di una o più macchine posizionate adeguatamente. Al fine di suggerire una scelta corretta in sede di offerta devono essere specificati:
- Forma e dimensioni della vasca o del serbatoio
- Impiego
- Natura del liquido
- Viscosità
- Peso specifico
- Contenuto e natura sostanza secca
- Temperatura

Dimensioning

The power of the mixer to use is determined from the volume and the type of liquid to treat.
In order to obtain a good result, the specific power to apply can vary from 6 ÷ 15 W/m³ for light muds and domestic and industrial waste waters; 15 ÷ 100 W/m³ for sewage with heavy solids or concentrated zootechnical sewage.
Depending on the shape and the volume of the tank, we can sug- gest the use of one or ore machines positioned in a correct way.
In order to make right selection of mixer, during the offer it's necessary to specify the following parameters :
- Shape and dimension of the basin or tank
- Duty
- Liquid handled
- Viscosity
- Specific Gravity
- Type and dimensions of suspended solids
- Temperature

DIMENSIONI D'INGOMBRO - *Overall dimensions*

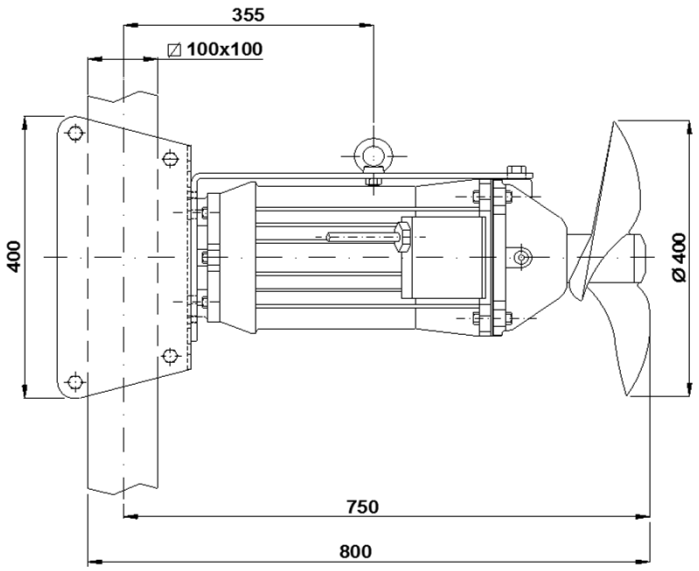

1 - SUPPORTO FONDO VASCA
Lower support

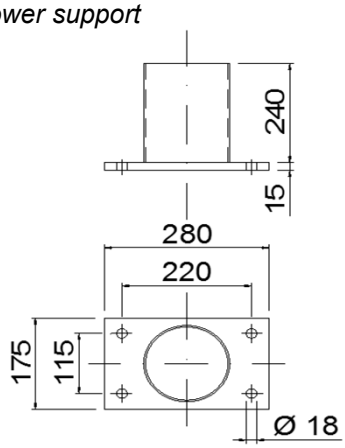

3 - SUPPORTO FISSO BORDO VASCA
Upper bracket fixed installation

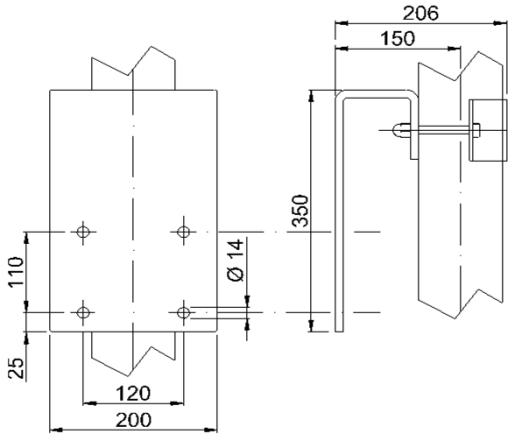

INSTALLAZIONE FISSA ED ORIENTABILE CON PALO 100x100
Fixed and orientabile installation with pile 100x100

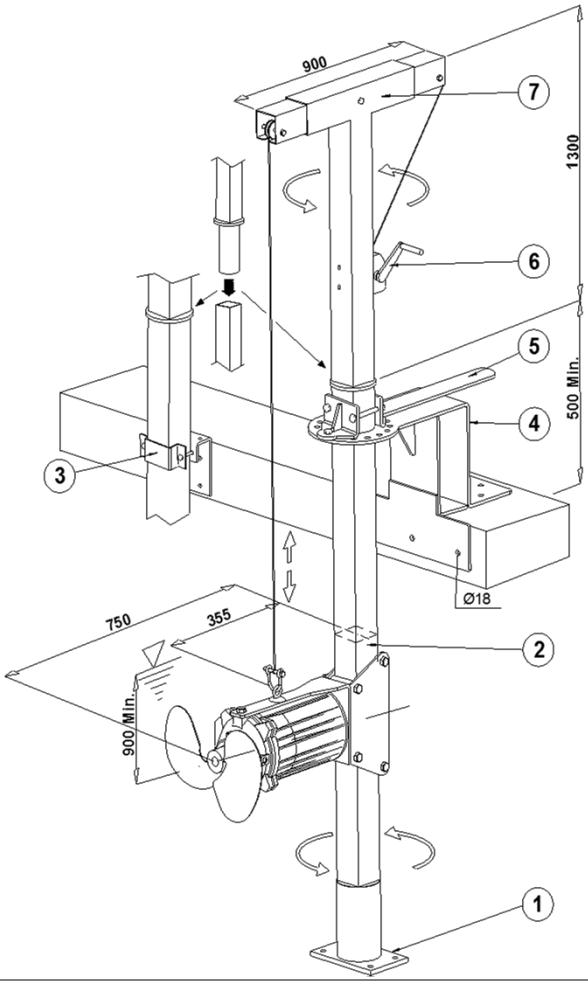

4 / 5 - SUPPORTO ORIENTABILE BORDO VASCA
Upper bracket for oriental device

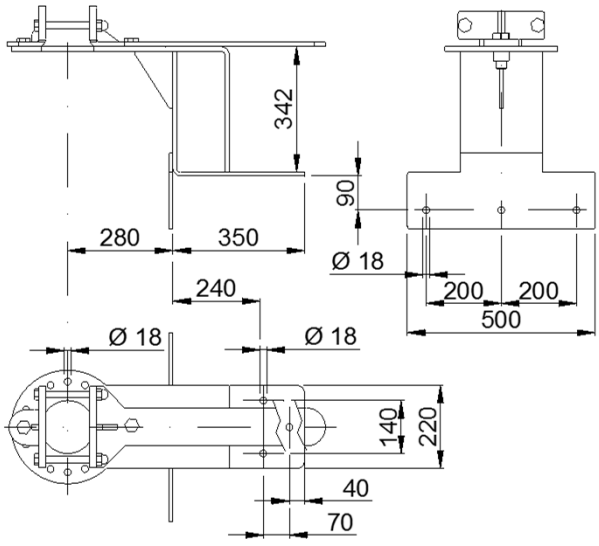

POS.	COD.	DESCRIZIONE - *Description*
1	**300462X**	SUPPORTO FONDO VASCA - *Lower support*
2	**300438**	PALO INOX 100x100 - *Pile INOX 100x100*
3	**510130**	SUPPORTO FISSO BORDO VASCA - *Upper Bracket for fixed installation*
4	**510110**	SUPPORTO ORIENTABILE BORDO VASCA - *Upper bracket oriented device*
5		MANIGLIA DI ORIENTAMENTO - *Setting equipment*
6	**510210**	ARGANO MANUALE CON FUNE INOX - *Manual lifting equipment with ss. rope*
7		BANDIERA DI SOLLEVAMENTO - *Lifting flag*

ECO-MIX-1-17X

Con riserva di variazioni tecniche e costruttive senza preavviso.

With reserve of technical and constructive variations without warning. Avec réserve de variations techniques et constructives sans préavis

POMPE ROTOMEC srl - 20063 CERNUSCO SUL NAVIGLIO (MI) - ITALY - Via Ponchielli, 1
Tel.02 9211.0205 - 02 9233.0399 Fax 02 9211.0630 Sito Internet: www.pomperotomec.it E-mail:sales@pomperotomec.it

POMPE ROTOMEC

ECO-MIX E8L-E9L-E9-E10

360 - 480 rpm

ELETTROMISCELATORI SOMMERSI - *Submersible mixers*

MODELLO *Model*	ELICA *Propeller* Ø *mm.*	PORTATA *Flow* Q l/sec	SPINTA *Trust* N	GIRI / Min *r.p.m.*	kW	TENSIONE *Voltage* 3 ~ 50 Hz	ASSORBIMENTO *Rated Current* A.	PESO *Weight* Kg
E 8L	520	520	1300	360	4	400V	11,5	215
E 9L	570	670	1650		5	400/700 V	16	220
E 9	480	600	1550	480	5		15	178
E 10	520	800	2100		10		29	215

UNI EN ISO 9001 - 2015

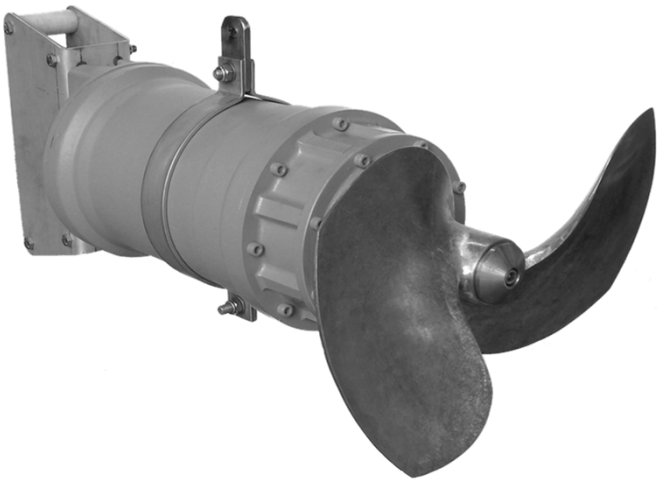

GENERALITÀ

I miscelatori sommersi **ECO-MIX E8L - E9 - E9L - E10** sono caratterizzati da una costruzione robusta e compatta.
Elica autopulente a due pale, studiata per ottenere prestazioni elevate con un basso consumo energetico.

APPLICAZIONI

Miscelazione in impianti di depurazione in vasche di nitrificazione / denitrificazione, trattamento di fanghi attivi, clorazione e ossidazione. Miscelazione in impianti industriali, ed omogeneizzazione di liquami zootecnici, eliminazione di croste superficiali.

Features

*The submersible mixers **ECO-MIX E8L - E9 - E9L - E10** are characterized by a rugged and compact construction.*
The self-cleaning propeller with two blades is studied for heigh performances with a lower energetic consumption.

Applications

Mixing in depuration plants in nitrification tanks and denitrification treatment of active muds, chlorination and oxydation. Mixing in industrial plants and zootechnical sewage homogenization. Superficial crust elimination.

CARATTERISTICHE E MATERIALI - *Characteristics and Materials*	
FUSIONI PRINCIPALI - *Principal Parts*	GHISA - *Cast Iron GG25*
ELICA - *Propeller*	BRONZO - *Bronze* ASTM C95800
ALBERO - *Shaft*	INOX AISI 420 - *S.S. AISI 420*
VITERIA - *Screws*	INOX AISI 304 - *S.S. AISI 304*
TENUTA MECCANICA DOPPIA IN BAGNO D'OLIO *Double Mechanical seals in oil chamber*	SIC / SIC - CARBURO DI SILICIO - *Silicon Carbide*
SLITTA GUIDA / *Guide slide*	INOX AISI 304 - *S.S. AISI 304*
MOTORE CON SONDE TERMICHE - *Motor with thermal control* : Cl. **F** - **IP68**	
E8L CAVO - *Cable:* H07RNF 7G2,5 mm² L= 10 MT	
E9 - E9L - E10 CAVO - *Cable:* H07RNF 10G2,5 mm² L= 10 MT	
TEMPERATURA MASSIMA DEL LIQUIDO - *Max liquid temperature* : **40°C**	

DIMENSIONAMENTO

La potenza del miscelatore da impiegare è determinata dal volume e dal tipo di liquido da trattare.
Per ottenere un risultato ottimale la potenza specifica da applicare può variare da 6 ÷ 15 W/m³ per fanghi leggeri e reflui civili o industriali; 15 ÷ 100 W/m³ per liquami fortemente carichi contenenti solidi pesanti o liquami zootecnici concentrati.
In funzione della forma e del volume della vasca può essere consigliabile l'impiego di una o più macchine posizionate adeguatamente.
Al fine di suggerire una scelta corretta in sede di offerta devono essere specificati:
- Forma e dimensioni della vasca o del serbatoio
- Impiego
- Natura del liquido
- Viscosità
- Peso specifico
- Contenuto e natura sostanza secca
- Temperatura

Dimensioning

The power of the mixer to use is determined from the volume and the type of liquid to treat.
In order to obtain a good result, the specific power to apply can change from 6 ÷ 15 W/m³ for light muds and domestic and industrial waste waters; 15 ÷ 100 W/m³ for sewage with heavy solids or concentrated zootechnical sewage.
Depending on the shape and the volume of the tank, we can suggest the use of one or ore machines positioned in a correct way.
In order to make right selection of mixer, during the offer it's necessary to specify the following parameters :
- *Shape and dimension of the basin or tank*
- *Duty*
- *Liquid handled*
- *Viscosity*
- *Specific Gravity*
- *Type and dimensions of suspended solids*
- *Temperature*

DIMENSIONI D'INGOMBRO - *Overall dimensions*

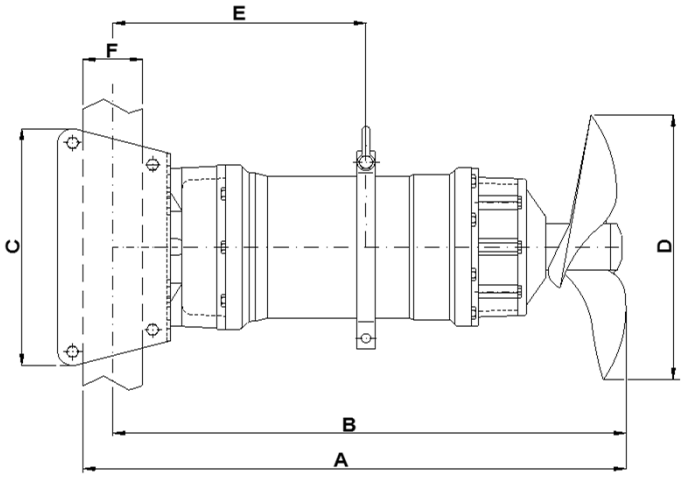

	A	B	C	ø D	E	☐ FxF
E8L	915	865	400	520	425	100x100
E9L				570		
E9				480		
E10	965	915		520	450	

1 - SUPPORTO FONDO VASCA
Lower support

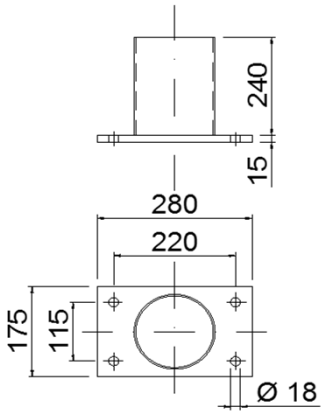

3 - SUPPORTO FISSO BORDO VASCA
Upper bracket fixed installation

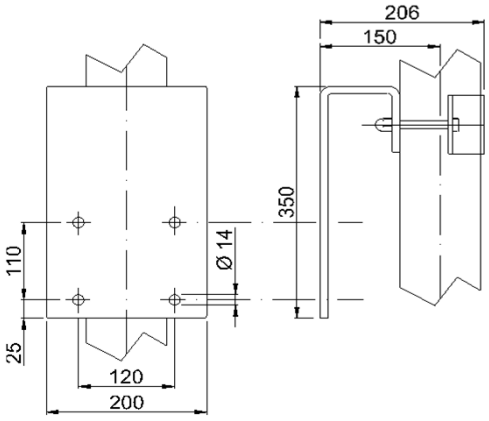

INSTALLAZIONE FISSA ED ORIENTABILE CON PALO 100x100 *Fixed and orientable installation with pile 100x100*

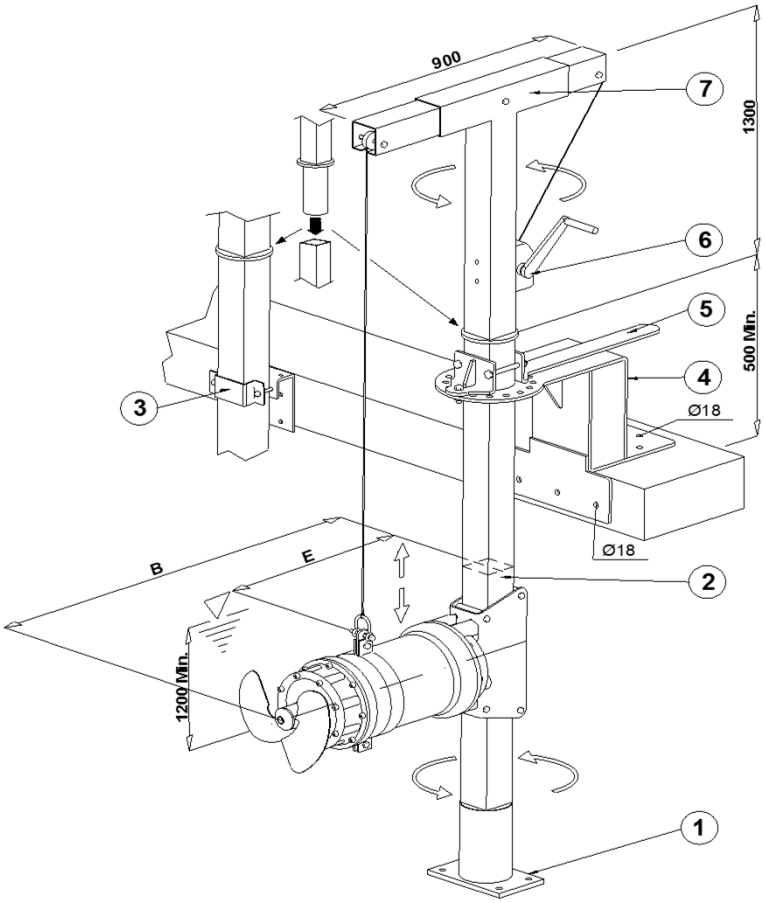

4 / 5 - SUPPORTO ORIENTABILE BORDO VASCA
Upper bracket for oriental device

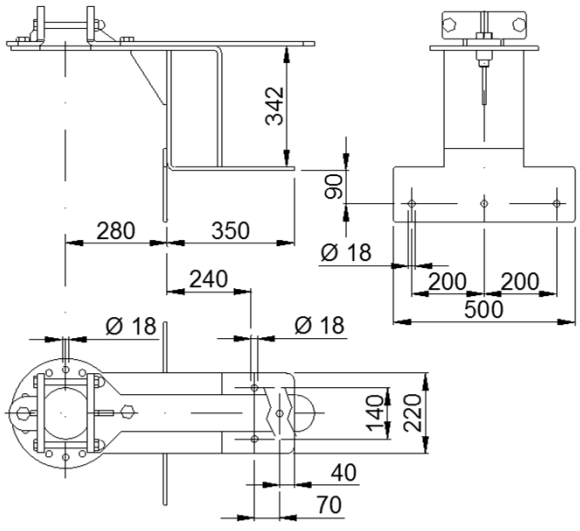

POS.	COD.	DESCRIZIONE - *Description*
1	**300462X**	SUPPORTO FONDO VASCA - *Lower support*
2	**300438**	PALO INOX 100x100 - *Pile INOX 100x100*
3	**510130**	SUPPORTO FISSO BORDO VASCA - *Upper Bracket for fixed installation*
4	**510110**	SUPPORTO ORIENTABILE BORDO VASCA - *Upper bracket oriented device*
5		MANIGLIA DI ORIENTAMENTO - *Setting equipment*
6	**510210**	ARGANO MANUALE CON FUNE INOX - *Manual lifting equipment with s.s. rope*
7		BANDIERA DI SOLLEVAMENTO - *Lifting flag*

ECO-MIX-1-17X

Con riserva di variazioni tecniche e costruttive senza preavviso.

With reserve of technical and constructive variations without warning. Avec réserve de variations techniques et constructives sans préavis

POMPE ROTOMEC srl - 20063 CERNUSCO SUL NAVIGLIO (MI) - ITALY - Via Ponchielli, 1
Tel.02 9211.0205 - 02 9233.0399 Fax 02 9211.0630 Sito Internet: www.pomperotomec.it E-mail: sales@pomperotomec.it

POMPE ROTOMEC

ECO-MIX E11
480 rpm

ELETTROMISCELATORI SOMMERSI - *Submersible mixers*

MODELLO *Model*	ELICA *Propeller* Ø *mm.*	PORTATA *Flow* Q l/sec	SPINTA *Trust* N	GIRI / Min *r.p.m.*	kW	TENSIONE *Voltage* 3 ~ 50 Hz	ASSORBIMENTO *Rated Current* A.	PESO *Weight* Kg
E11	570	900	2400	480	13	400/700 V	38	310

UNI EN ISO 9001 2015

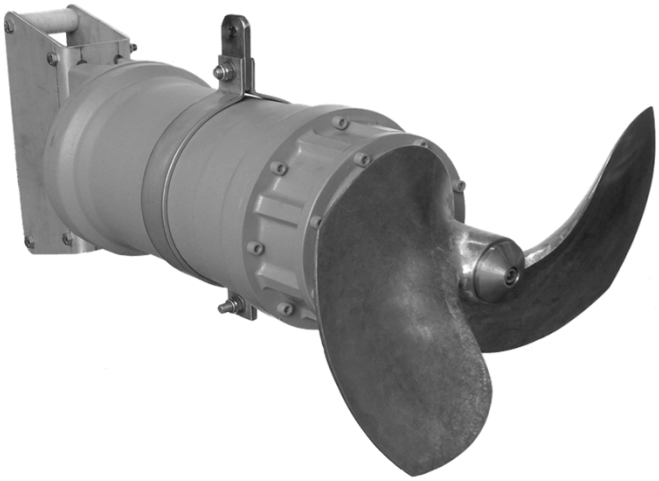

GENERALITÀ

I miscelatori sommersi **ECO-MIX E11**sono caratterizzati da una costruzione robusta e compatta.
Elica autopulente a due pale, studiata per ottenere prestazioni elevate con un basso consumo energetico.

APPLICAZIONI

Miscelazione in impianti di depurazione in vasche di nitrificazione / denitrificazione, trattamento di fanghi attivi, clorazione e ossidazione. Miscelazione in impianti industriali, ed omogeneizzazione di liquami zootecnici, eliminazione di croste superficiali.

Features

*The submersible mixers **ECO-MIX E11** are characterized by a rugged and compact construction.*
The selfcleaning propeller with two blades is studied for heigh performances with a lower energetic consumption.

Applications

Mixing in depuration plants in nitrification tanks and denitrification treatment of active muds, chlorination and oxydation. Mixing in industrial plants and zootechnical and superficial crust elimination.

CARATTERISTICHE E MATERIALI - *Characteristics and Materials*	
FUSIONI PRINCIPALI - *Principal Parts*	GHISA - *Cast Iron GG25*
ELICA - *Propeller*	BRONZO - *Bronze* ASTM C95800
ALBERO - *Shaft*	INOX AISI 420 - *S.S. AISI 420*
VITI BULLONI E DADI - *Screws and Bolts*	INOX AISI 304 - *S.S. AISI 304*
TENUTA MECCANICA DOPPIA IN BAGNO D'OLIO *Double Mechanical seals in oil chamber*	SIC / SIC - CARBURO DI SILICIO - *Silicon Carbide*
SLITTA GUIDA - *Guide slide*	INOX AISI 304 - *S.S. AISI 304*
MOTORE CON SONDE TERMICHE - *Motor with thermal control* : Cl. **F - IP68**	
CAVO - *Cable:* H07RNF 10x2,5 mm² L= 10 MT	
TEMPERATURA MASSIMA DEL LIQUIDO - *Max liquid temperature* : **40°C**	

DIMENSIONAMENTO

La potenza del miscelatore da impiegare è determinata dal volume e dal tipo di liquido da trattare.
Per ottenere un risultato ottimale la potenza specifica da applicare può variare da 6 ÷ 15 W/m³ per fanghi leggeri e reflui civili o industriali; 15 ÷ 100 W/m³ per liquami fortemente carichi contenenti solidi pesanti o liquami zootecnici concentrati.
In funzione della forma e del volume della vasca può essere consigliabile l'impiego di una o più macchine posizionate adeguatamente.
Al fine di suggerire una scelta corretta in sede di offerta devono essere specificati:
- Forma e dimensioni della vasca o del serbatoio
- Impiego
- Natura del liquido
- Viscosità
- Peso specifico
- Contenuto e natura sostanza secca
- Temperatura

Dimensioning

The power of the mixer to use is determined from the volume and the type of liquid to treat.
In order to obtain a good result, the specific power to apply can change from 6 ÷ 15 W/m³ for light muds and domestic and industrial waste waters; 15 ÷ 100 W/m³ for sewage with heavy solids or concentrated zootechnical sewage.
Depending on the shape and the volume of the tank, we can suggest the use of one or ore machines positioned in a correct way.
In order to make right selection of mixer, during the offer it's necessary to specify the following parameters :
- Shape and dimension of the basin or tank
- Duty
- Liquid handled
- Viscosity
- Specific Gravity
- Type and dimensions of suspended solids
- Temperature

DIMENSIONI D'INGOMBRO - *Overall dimensions*

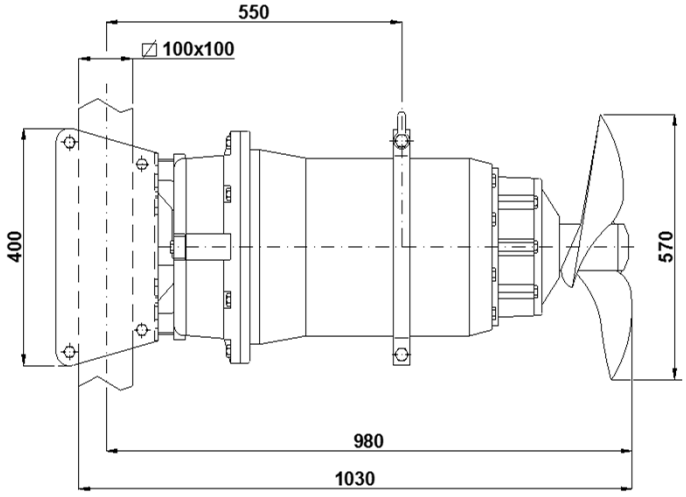

1 - SUPPORTO FONDO VASCA
Lower support

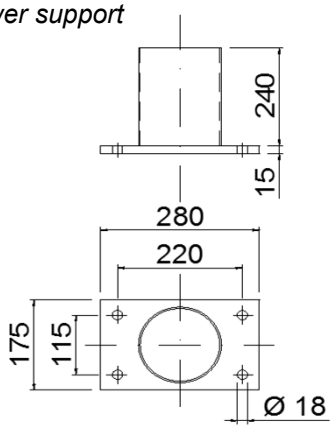

INSTALLAZIONE FISSA ED ORIENTABILE CON PALO 100x100 *Fixed and orientable installation with pile 100x100*

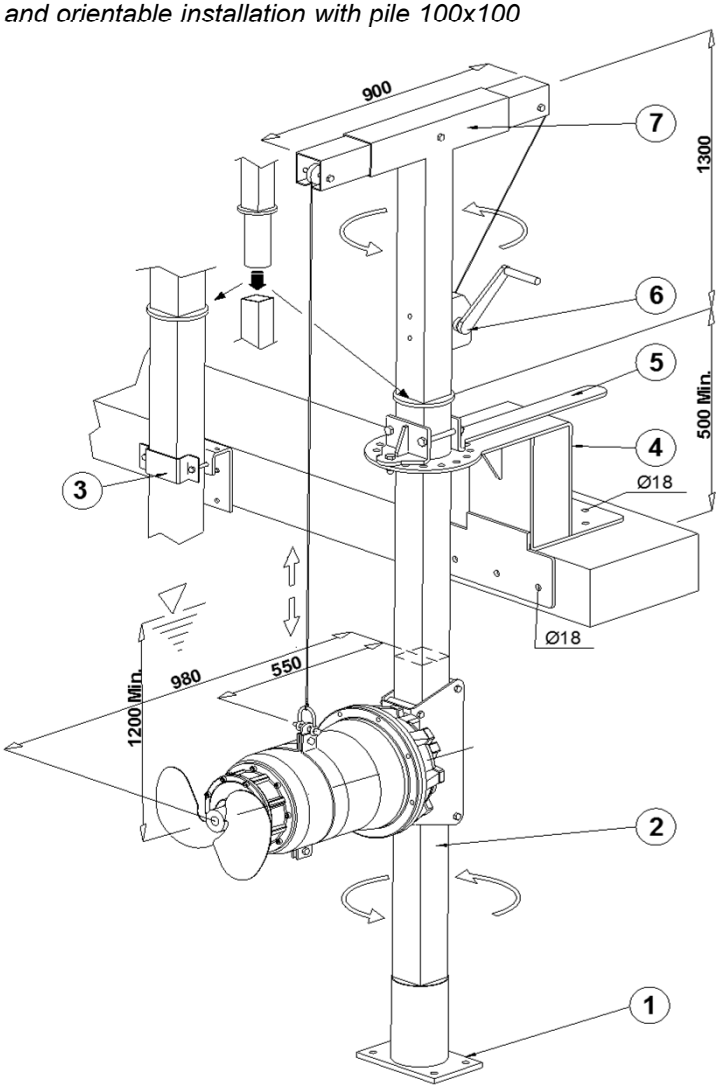

3 - SUPPORTO FISSO BORDO VASCA
Upper bracket fixed installation

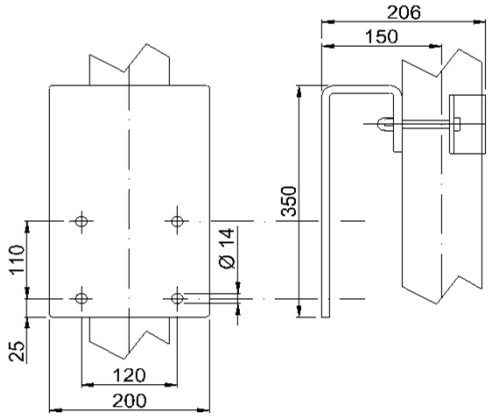

4 / 5 - SUPPORTO ORIENTABILE BORDO VASCA
Upper bracket for oriental device

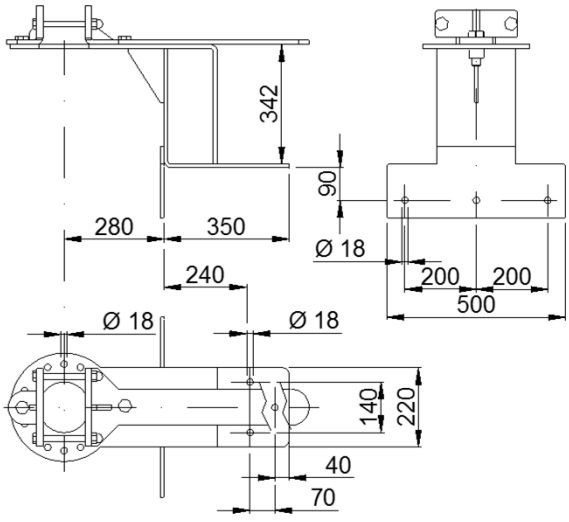

POS.	COD.	DESCRIZIONE - *Description*
1	300462X	SUPPORTO FONDO VASCA - *Lower support*
2	300438	PALO 100x100 - *Pile 100x100*
3	510130	SUPPORTO FISSO BORDO VASCA - *Upper Bracket for fixed installation*
4	510110	SUPPORTO ORIENTABILE BORDO VASCA - *Upper bracket oriented device*
5		MANIGLIA DI ORIENTAMENTO - *Setting equipment*
6	510210	ARGANO MANUALE CON FUNE INOX - *Manual lifting equipment with s.s. rope*
7		BANDIERA DI SOLLEVAMENTO - *Lifting flag*

ECO-MIX-1-17X

Con riserva di variazioni tecniche e costruttive senza preavviso.

With reserve of technical and constructive variations without warning. Avec réserve de variations techniques et constructives sans préavis

POMPE ROTOMEC srl - 20063 CERNUSCO SUL NAVIGLIO (MI) - ITALY - Via Ponchielli, 1
Tel.02 9211.0205 - 02 9233.0399 Fax 02 9211.0630 Sito Internet: www.pomperotomec.it E-mail: sales@pomperotomec.it

POMPE ROTOMEC

UNI EN ISO 9001 - 2015

SISTEMI DI OSSIGENAZIONE

Oxygenation systems

ECOGET

INSTALLAZIONE

Il sistema **ECOGET** si adatta ad ogni tipo di vasca e non necessita di particolari strutture di sostegno in quanto si appoggia sul fondo della stessa senza la necessità di doverla svuotare. In funzione della forma della vasca, del fabbisogno di ossigeno e del grado di miscelazione che si intende ottenere, si possono installare uno o più **ECOGET** di adeguata potenza. Per ottimizzare la resa di trasferimento di ossigeno ed evitare possibili sedimentazioni, in alcuni casi è consigliabile anche l'utilizzo combinato con uno o più miscelatori **ECO-MIX**; buoni risultati di trasferimento dell'ossigeno si ottengono consentendo lo sviluppo completo del getto senza interporre ostacoli.
Per una buona resa è necessario che la parete più vicina all' uscita dell'eiettore si trovi ad una distanza di 2 / 2.5 volte il battente (H) della vasca.

APPLICAZIONI

- Ossigenazione in vasche di equalizzazione
- Ossigenazione e miscelazione in vasche di digestione fanghi
- Ossidazione nei processi a fanghi attivi
- Ossigenazione in vasche di raccolta acque piovane
- Abbattimento schiume
- Ossigenazione negli allevamenti ittici

  Normalmente la richiesta di ossigeno varia tra i 10 ed i 60 gr/m³ con potenza specifica fra i 25 e 40 Watt/m³ di volume da trattare. Prevedendo l'abbinamento di un miscelatore sommergibile ECO-MIX, i risultati di resa indicata possono aumentare fino ad un max. del 50% in vasche a canale.

VANTAGGI

- Semplicità di installazione
- Versatilità di impiego in ogni tipo di vasca
- Silenziosità - Assenza di aerosol

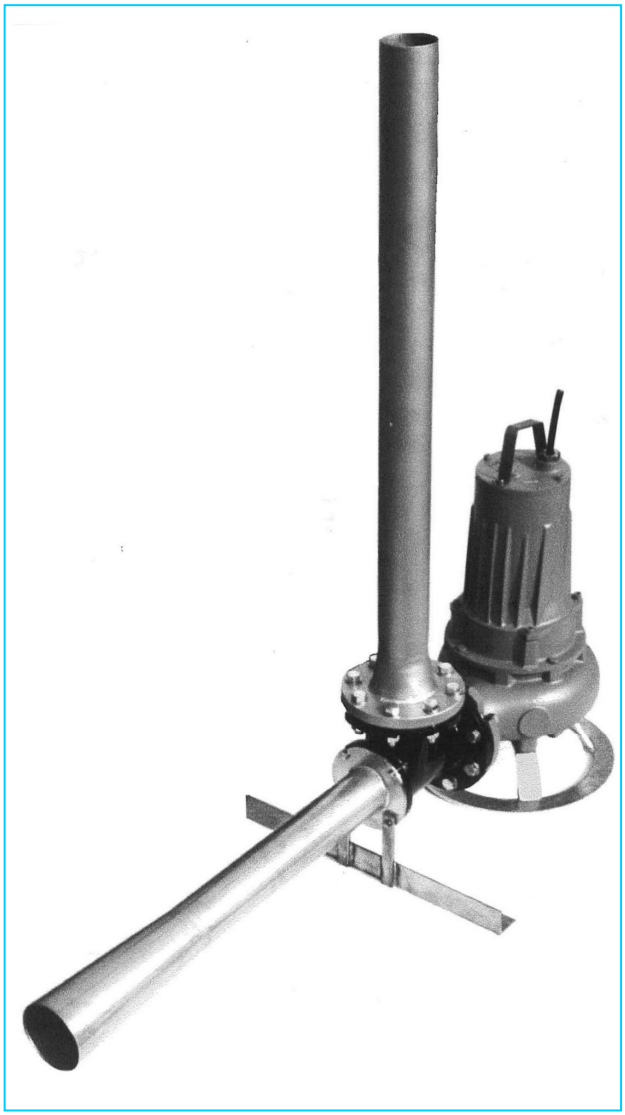

Installation

ECOGET *system fits in every shaped basin or tank without needing particular equipments: it leans on the bottom of the basin even without emptying of liquid. Due to tank shape, oxygen request and mixing degree to obtain, it could be possible to install one or more* ***ECOGET*** *systems. In order to get better oxygen transfer results and avoid any possible seetling installing of one or more* ***ECO-MIX*** *systems could be advisable. To obtain good oxygen transfer results , it is important to leave jet spreading without obstacles interfering. Furthermore it' s necessary distance from the wall nearest to the ejector is 2-2.5 times head (H) of the tank.*

Advantages

- *Easy to install*
- *Operation flexibility in every shaped basin*
- *Noiseless*
- *Aerosol lacking*

Applications

- *Equalization basins oxygenation*
- *Sludge digestion basins oxygenation and mixing*
- *Sludge oxydation*
- *Raining water tank oxygenation*
- *Defoaming*
- *Fish breeding basins oxygenation*

  Normaly the request of oxygen changes between 10 and 60 gr/m³ with specific power between 25 and 40 Watt/m³ of volume to treat. Considering also the using of a submersible mixer ECO-MIX, the results of the efficiency indicated can be increased till max 50% in channel tanks.

CARATTERISTICHE TECNICHE - *Technical Data*

CURVA *Curve*	ECOGET	POMPA TIPO *Pump Type*	kW Pn	A	N° GIRI *rpm*	Ø UGELLO *Nozzle* mm	PROFONDITA' IMMERSIONE *Immersion depht* Min. / Max	N° EIETTORI *Ejectors*	SPINTA *Trust* N	PESO *Weight* Kg
1	G 51 - 27 / 15 TR	50 TR 4	1,5	3,4	2900	27	0,5 - 2	1	35	35
	G 51 - 27 / 15 TL	TL 518		3,7	1450		0,5 - 2	1	35	50
2	G 81 - 55 / 22 TF	80 TF-188F2	2,2	5,7		55	1 - 2,5	1	64	70
	G 81 - 55 / 22 BT	BT 802-1185					1 - 4	1	64	85
3	G 101 - 55 / 30	BT 1003-1195	3	6,6			1 - 4,5	1	100	105
4	G 101 - 55 / 40	BT 1004-1202	4	9,1			1 - 4,5	1	160	115
5	G 151 - 80 / 60	BT 1506-2212	6	13,5		80	1 - 5	1	220	185
6	G 151 - 80 / 75	BT 1507-2227	7,5	16,5			1 - 5	1	260	210
7	G 151 - 80 / 92	BT 1509-2230	9,2	19,8			1 - 6	1	305	220
8	G 151 - 95 / 150	BT 1515-2250	15	30		95	1 - 6	1	415	270
9	G 152 - 80 / 185	BT 1518-2265	18,5	39		80	1 - 6	2	510	320
10	G 152 - 95 / 220	BT 2022/6-3345	22	45	960	95	1 - 6	2	600	570
11	G 153 - 95 / 340	BT 3034/6-3373	34	63			1 - 6	3	1200	950

CURVE CARATTERISTICHE - *Characteristics curves*

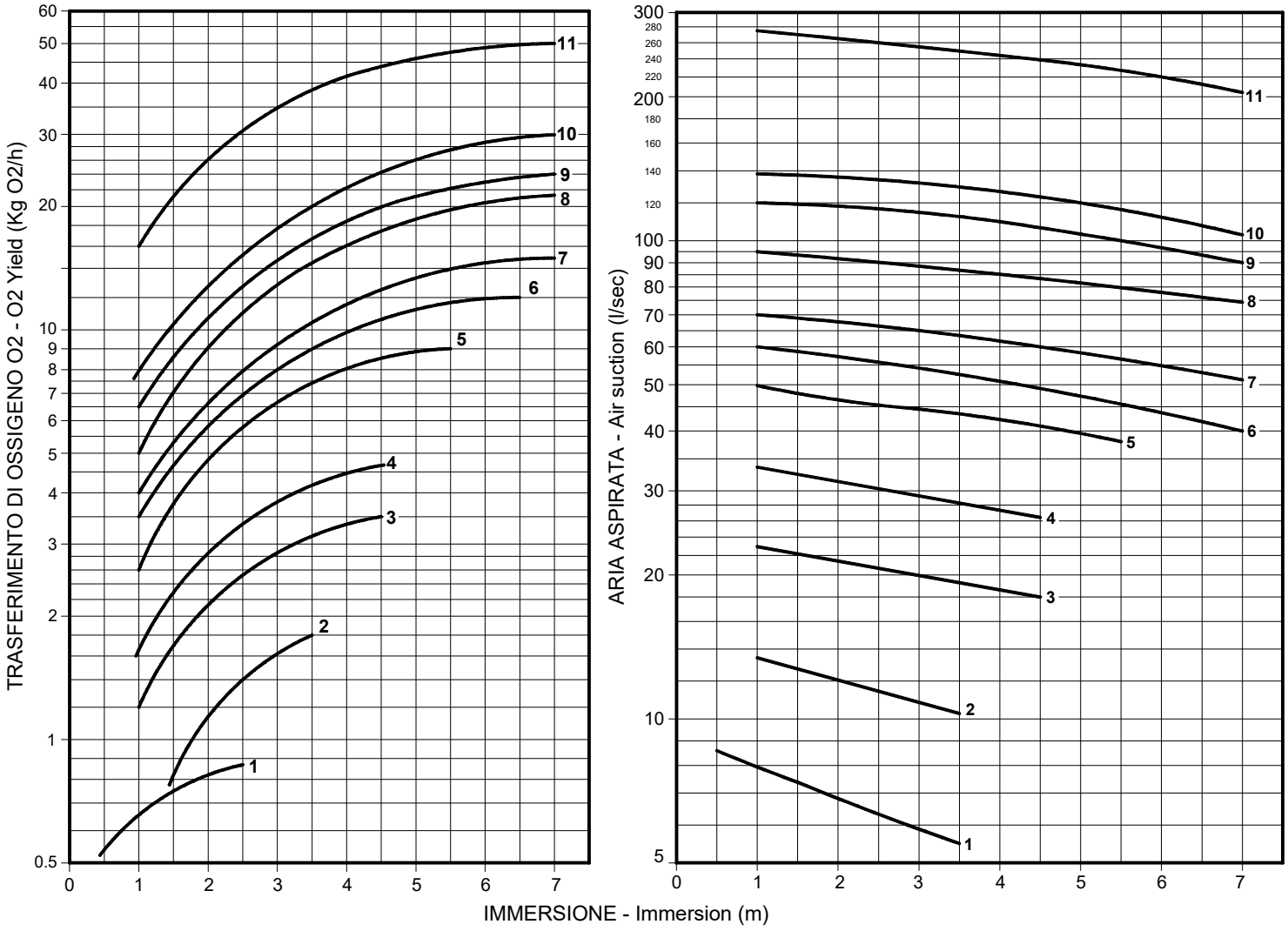

Valori ottenuti con metodo fisico in acqua pulita, temperatura ambiente, in condizioni di utilizzo e posizionamento ottimali.
Calculated with phisycal method in clean water at room temperature. Use values are the best pressure and location conditions.

PRINCIPIO DI FUNZIONAMENTO

Il flusso generato dalla pompa sommergibile, spinto attraverso un ugello (B) di sezione adeguata, aumenta la sua velocità creando una depressione stabile nella zona (C) con conseguente aspirazione d'aria attraverso il tubo comunicante con l' atmosfera.
L' aria ed il liquido si miscelano poi efficacemente passando nelle zone ad alta turbolenza (D) ed (E).

Operation

The flow generated by submersible pump, is pushed through (B) nozzle: speed increasing creates vacuum in (C) section and air is drawn from atmosphere through suction pipe leading outside.
Air mixing in to the liquid is obtained into high turbulence sections (D) and (E)

COSTRUZIONE - *Construction*

Corpo eiettore *Ejector body*	: Ghisa G25 *: Cast iron G25*
Diffusore *Diffuser*	: Acciaio inox AISI 304 *: Stainless steel AISI 304*
Polietilene *Nozzle*	: Polietilene *: Polyethylene*
Tubo aspirazione aria *Air suction pipe*	: Acciaio zincato a caldo / Inox AISI 304 *: Zinc coated steel SS AISI 304*
Elettropompa *Electric pumps*	: Vedi scheda tecnica corrispondente *: See technical sheet*

INSTALLAZIONE MOBILE
Mobile installation

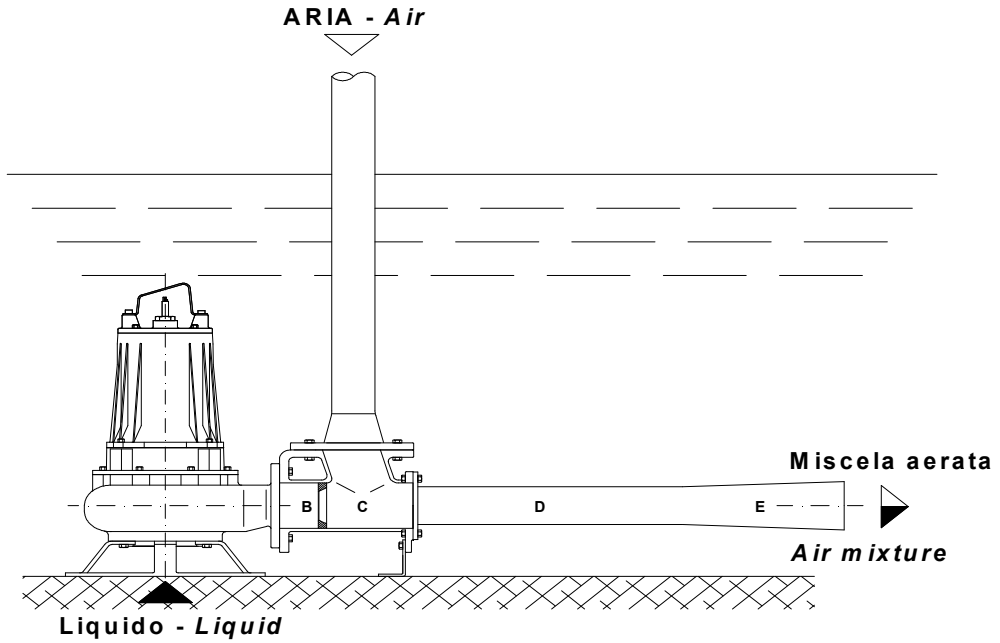

INSTALLAZIONE FISSA CON DISPOSITIVO DI ACCOPPIAMENTO
Fixed installation with discharge connection bracket

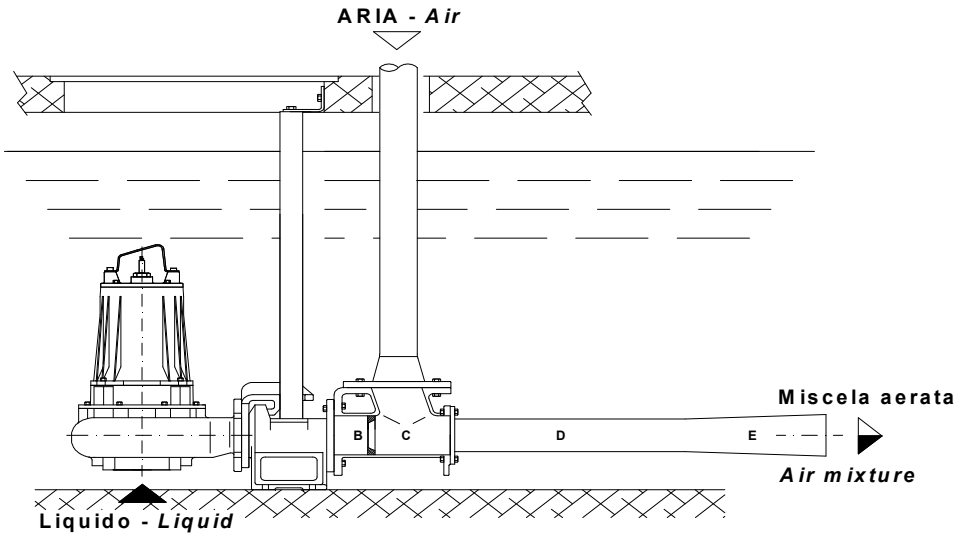

DIMENSIONI D'INGOMBRO - *Dimensions*

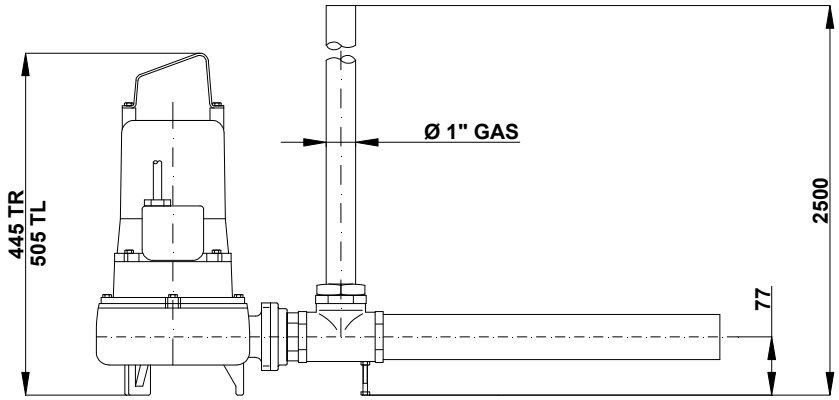

G 51 - 27 / 15

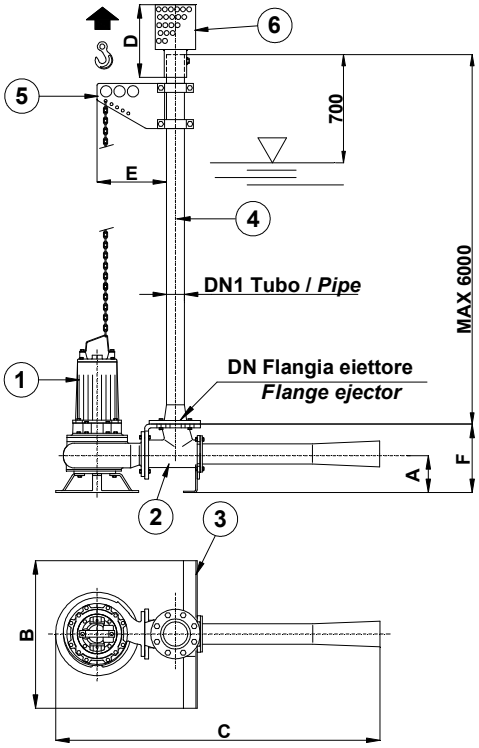

1 - Pompa sommergibile con base di appoggio / *Submersible pump with stand*
2 - Eiettore / *Ejector*
3 - Base antiribaltamento / *Base anti overturn*
4 - Tubo di aspirazione aria / *Suction air pipe*
5 - Staffa di sollevamento regolabile con catena /*Lifting bracket device with chain*
6 - Protezione parafoglie / *Suction pipe protection wire netting*

TIPO	DN	DN1	A	B	C	D	E	F
G 81-55 / 22 TF	100	80	130	700	1420	350	300	270
G 81-55 / 22 BT			195					335
G 101-55 / 30 - 40			190		1455			330
G 151-80 / 60	150	100	235	1000	2120	400	400	445
G 151-80 / 75								
G 151-80 / 92								
G 151-95 / 150		150						

G 152 - 80 / 185

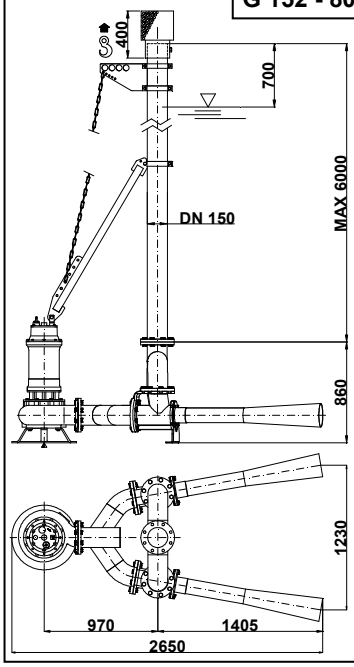

G 152 - 95 / 220

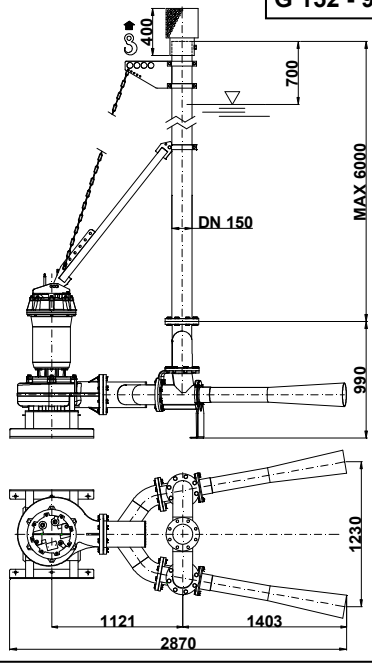

G 153 - 95 / 340

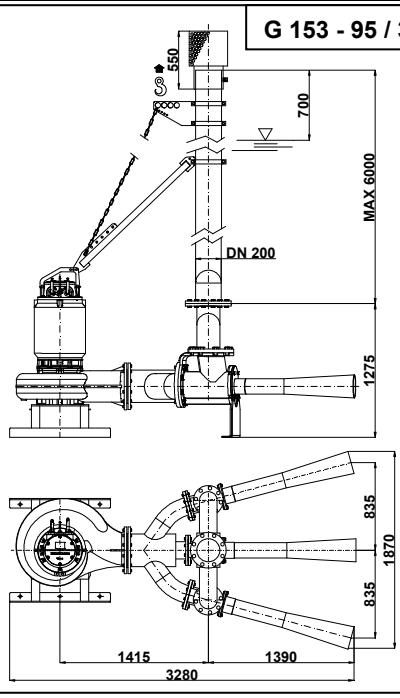

Con riserva di variazioni tecniche e costruttive senza preavviso. *With reserve of technical and constructive variations without warning.*

POMPE ROTOMEC srl - 20063 CERNUSCO SUL NAVIGLIO (MI) - ITALY - Via Ponchielli,1
☎ 02 9211.0205 - 02 9233.0399 🖷 02 9211.0630 **Sito Internet:** www.pomperotomec.it **E - mail:** sales@pomperotomec.it

POMPE ROTOMEC

UNI EN ISO 9001 - 2015

AERATORI SOMMERSI
Submersible aerators

AIRGET

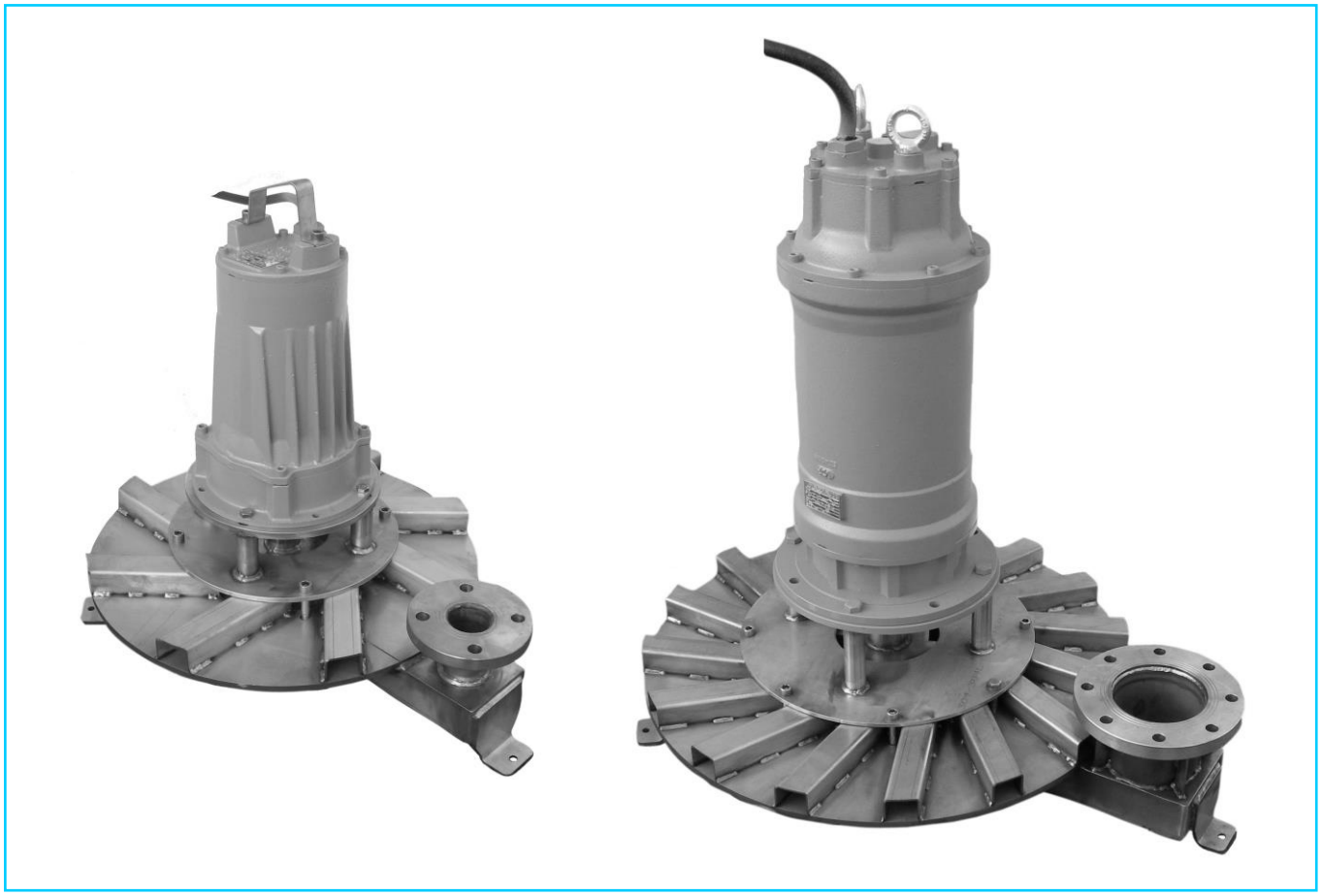

INSTALLAZIONE

L'unità **AIRGET** viene installata appoggiandola direttamente sul fondo della vasca senza l'ausilio di alcun sistema speciale di guida o di ancoraggio e/o interventi sulle opere civili: il peso stesso della macchina ne garantisce una perfetta stabilità.
Inoltre, contrariamente ad altri sistemi di aerazione, l'installazione ed il sollevamento dell'unità **AIRGET** possono essere effettuati mantenendo la vasca piena.

APPLICAZIONI

In impianti di trattamento delle acque ed in particolare nelle fasi di:
- Ossidazione biologica
- Stabilizzazione fanghi
- Ossidazione e nitrificazione
- Omogeneizzazione ed equalizzazione
- Flottazione olii e grassi

VANTAGGI

- Ossigenazione ottimale con elevati rendimenti
- Semplicità di installazione e manutenzione
- Versatilità di impiego in ogni tipo di vasca
- Silenziosità
- Assenza di aerosol
- Costruzione della parte idraulica in acciaio inossidabile per lunga durata e resistenza alla corrosione

Installation

*Installing / lifting of the **AIRGET** units are got easily because no empting of the basin is required.*
The AIRGET units stand on the bottom of the basin because their weight assures full stability.
No anchoring and no special lifting device, nor any reinforced concrete works are required.

Applications

In waste water treatment plants, expecially for:
- *Biological oxidation*
- *Sludge stabilization and digestion*
- *Oxidation and nitrification*
- *Homogeneization and Equalization*
- *Oils and greases flotation*

Advantages

- *Fine bubble aeration with high oxygen transfer*
- *Easy installation and maintenance*
- *Flexibility of operation, no matter what the shape of the basin is.*
- *Silent and aerosol - free running*
- *Stainless steel construction for longer life a better resistance to corrosion*

PRINCIPIO DI FUNZIONAMENTO

Gli aeratori sommersi **AIRGET** rappresentano una soluzione vantaggiosa ed estremamente versatile in tutti quegli impieghi che necessitano dell'apporto di aria nel settore del trattamento delle acque.
L'unità **AIRGET** è composta da un motore elettrico sommergibile con grado di protezione IP68 direttamente collegato ad una girante a geometria stellare con relativo diffusore e da vari canali radiali di mandata per la miscela aria/acqua: la girante, nel suo moto, crea una depressione stabile che richiama aria attraverso il tubo comunicante con l'atmosfera, creando così un effetto di miscelazione forzata nei canali della girante tra il liquido pompato e l'aria stessa, sminuzzata in minutissime bolle, garantendo un'ossigenazione ottimale del sistema a 360°

Operating features

*The submersible aerators **AIRGET** are the best and the high versatility solution in all those duties where the water treatment requires an additional air supply.*
The submersible motors of the AIRGET units, with protection degree IP68, mounts a star shaped turbine impeller and a diffuser with discharge radial channels for the air/water mixing: while rotating the impeller makes a vacuum and the air gets sucked in from outside through the suction pipe.
Air and water mixed and discharged through the diffuser channels and the turbulence brakes up the bubbles oxygening the basin up to 360°

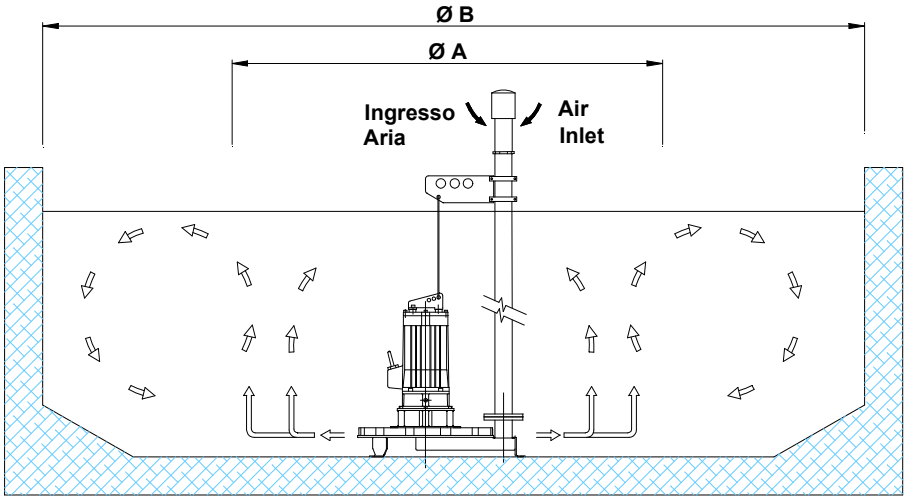

TIPO *Type*	kW (Pn)	GIRI / 1° *R.P.M.*	ASSORBIMENTO *Rated current* A	Volt	IMMERSIONE MAX. *Water Depth.* mt.	ZONA DI INFLUENZA *Dissolution* Ø A mt	*Ø B mt.
AR 102	2,2	1450	5,7	400	3,0	2	5
AR 103	3		6,7		3,2	2,5	6
AR 204	4		9,1		4,0		
AR 306	6		13,5		4,5	3	8
AR 307	7,5		16,5	400/700	5,0	3,2	
AR 309	9,2		19,8		5,5	3,5	9
AR 413	13		28		5,0	4,2	11
AR 415	15		30		5,0		
AR 515	15		30		4,0		
AR 518	18,5		39		5,5		
AR 622	22		45		5,0	4,5	12
AR 630	30		54		7,0		

* = Zona di miscelazione/aerazione massima consigliata – *Area of max. mixing and aerating rate*
Pn = Potenza nominale del motore - *Power rating*

PRESTAZIONI

La solubilità dell'ossigeno è variabile ed è soggetta alla natura del liquido, alla sua temperatura ed alla forma della vasca.
I valori dei grafici sono stati ottenuti con il metodo fisico in acqua pulita a temperatura ambiente 20°C, pressione atmosferica in condizioni di utilizzo e posizionamento ottimali.
In fase di progetto i valori di resa dei grafici sono soggetti a fattori di riduzione e di incremento legati alla natura del liquido, al tipo di impianto, al contenuto di fanghi, alla presenza di olii e tensioattivi, alla forma della vasca e al battente.
E' buona norma considerare che la potenza specifica dell'impianto deve essere compresa tra 30 e 55 watt/m³

Performances

The value in the pattern have been obtained in clean water, at standard temperature (20°C) and pressure conditions according to the physic method.
In the practice variation factors have to be applied because the oxygen solubility depends on the liquid's nature, its temperature and on the shape and the dimensions of the tank.
Special care should be paid to the kind of water treatment, to the sludge content, to oils and surfactans.
As a summary guideline values between 30 and 55 watt/ m³ are recommended.

CURVE CARATTERISTICHE - *Characteristical Curves*

AREA DI INFLUENZA Ø A - *Basin Ø A*

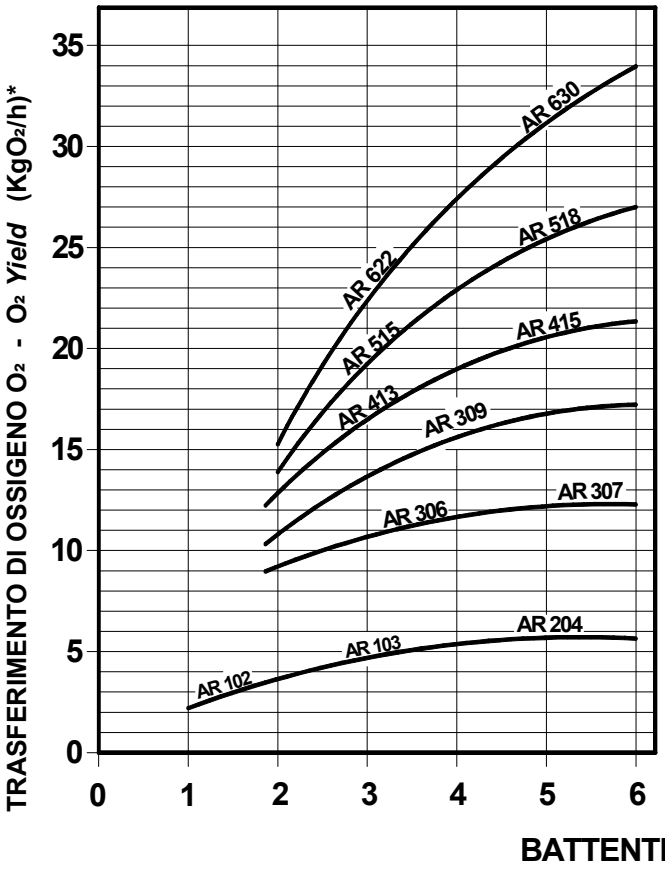

AREA DI INFLUENZA Ø B - *Basin Ø B*

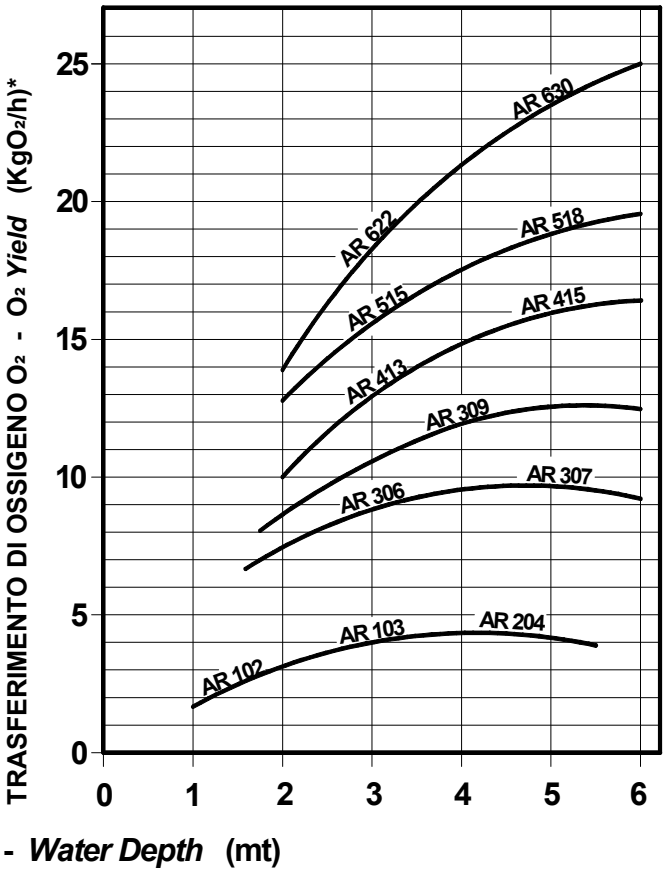

* Valore ottenuto con metodo fisico in acqua pulita a temperatura ambiente.
Condizioni di utilizzo con pressione atmosferica e posizionamento ottimali.
** Calculated with phisycal method in clean water at room temperature. Use values are at the best pressure and location conditions.*

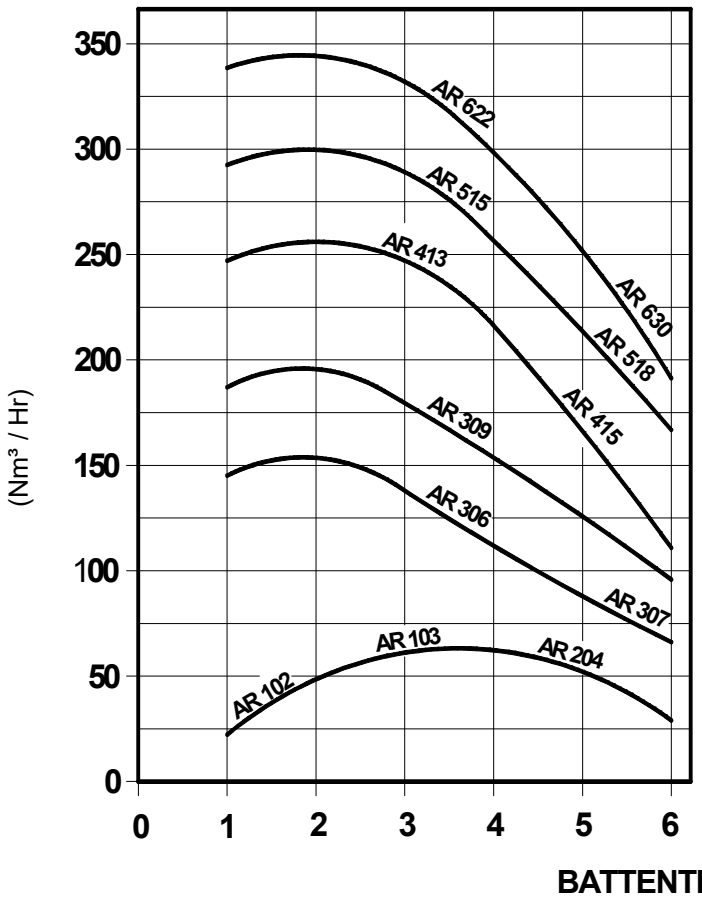

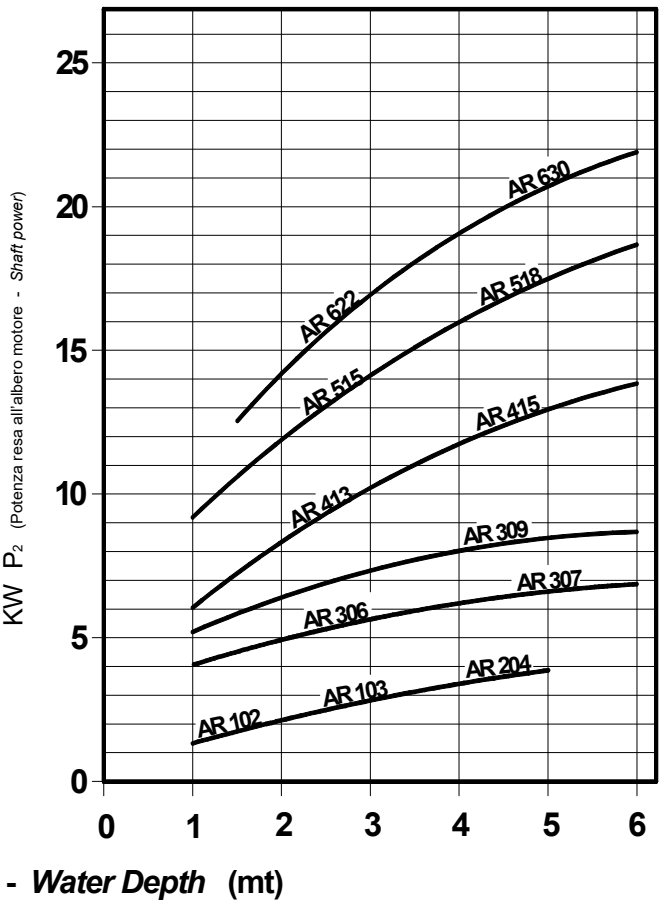

COSTRUZIONE STANDARD

PARTI DI FUSIONE MOTORE	: Ghisa G 25
ALBERO	: Acciaio Inox AISI 420
GIRANTE	: Acciaio Inox AISI 316
DIFFUSORE RADIALE	: Acciaio Inox AISI 316
CORPO MACCHINA	: Acciaio Inox AISI 304
CAMERA DI ASPIRAZIONE	: Acciaio Inox AISI 304
VITERIA	: Acciaio Inox AISI 304
CAVO	: H07RNF – 10 mt.

Standard Materials

Motor castings	*: Cast Iron G 25*
Shaft	*: Stainless steel AISI 420*
Impeller	*: Stainless steel AISI 316*
Radial diffuser	*: Stainless steel AISI 316*
Body	*: Stainless steel AISI 304*
Suction chamber	*: Stainless steel AISI 304*
Screws	*: Stainless steel AISI 304*
Electric cable	*: H07RNF – 10 mt.*

TENUTE MECCANICHE - *Mechanical seals*

Grafite / Ceramica - *Carbon / Ceramic*
W/W-Carburo di tungsteno - *Tungsten carbide*
Doppia in bagno d'olio - *Double in oil bath*

- Protezione termica motore fino a 6 kW a richiesta; oltre compresa.
- Elettrodo usura tenute a richiesta

- *On request thermal protection on motor up to 6 kW; fro 7,5 to 30 kW included.*
- *Moisture sensor available on request.*

DIMENSIONI D'INGOMBRO - *Dimensions*

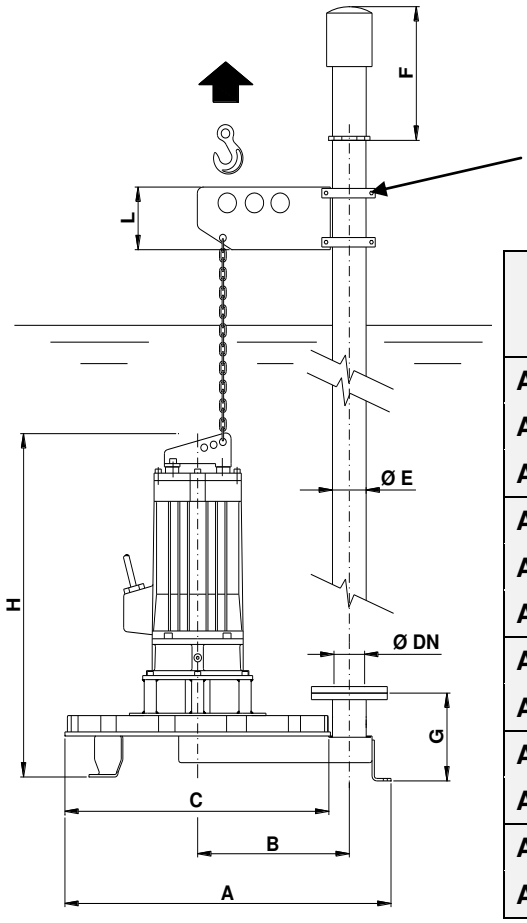

Staffa di sollevamento regolabile
Adjustable lifting bracket

TIPO *Type*	DN	øE	A	B	C	F	G	H	L	PESO *Weight* (kg)
AR 102	50	50	770	360	600	400	200	670	205	78
AR 103										82
AR 204								695		100
AR 306	80	80	860	400	700	610	215	745	230	125
AR 307								840		166
AR 309										175
AR 413	125	100	1040	500	800	700	235	1020	300	240
AR 415										250
AR 515										252
AR 518										260
AR 622		125	1090		900			1110		395
AR 630										420

Con riserva di variazioni tecniche e costruttive senza preavviso. *With reserve of technical and constructive variations without warning.*

POMPE ROTOMEC srl - **20063 CERNUSCO SUL NAVIGLIO (MI) - ITALY -** Via Ponchielli,1
☎ 02 9211.0205 - 02 9233.0399 🖷 02 9211.0630 **Sito Internet:** www.pomperotomec.it **E - mail:** sales@pomperotomec.it