UNI EN ISO 9001 - 2015

INTERRUTTORI DI LIVELLO
Float switch level

TAURUS

Interruttore di livello a galleggiante a sospensione libera ed assetto variabile.
Ottimale per la regolazione di acque industriali particolarmente turbolente con residui di agglomerati in sospensione e per il controllo del livello in impianti di acque nere.
Il galleggiante, pendendo libero appeso al proprio cavo elettrico, aziona il deviatore in esso incorporato quando le variazioni di livello del liquido ne cambiano l'assetto.
All'interno contiene una doppia camera sigillata, che garantisce la massima affidabilità e resistenza all'urto e alla pressione.

Float Switch in plastic casing freely suspended at the desired height from its own cable. When the liquid level reaches the regulator, the casing tilts and the mechanical switch closes or breaks the circuits.
This float switch is particularly suitable for regulation of particularly turbulence industrial waters containing residues of suspended agglomerates, and for the level control in dirty water systems.
Equipped with two chambers to gran shock and pressure resistance and 20 (8) Amps micro-switch.

CARATTERISTICHE COSTRUTTIVE - *Construction features*

CAVO *Cable*	PVC 3x1 10 mt - *32,8 ft* PVC 3x1 20 mt - *65,6 ft*
CORPO *Housing*	Polipropilene *Polypropilene*
PASSACAVO *Cable grommet*	EPDM
ALIMENTAZIONE *Power supply*	20 (8) A 250V
GRADO DI PROTEZIONE *Protection degree*	IP68
MAX PROF. DI FUNZIONAMENTO *Max operating depth*	40 mt - *131,2 ft*
MAX TEMP. DI FUNZIONAMENTO *Max operating Temp.*	50°C - *122° F*
CLASSE DI FUNZIONAMENTO *Function class*	I - II

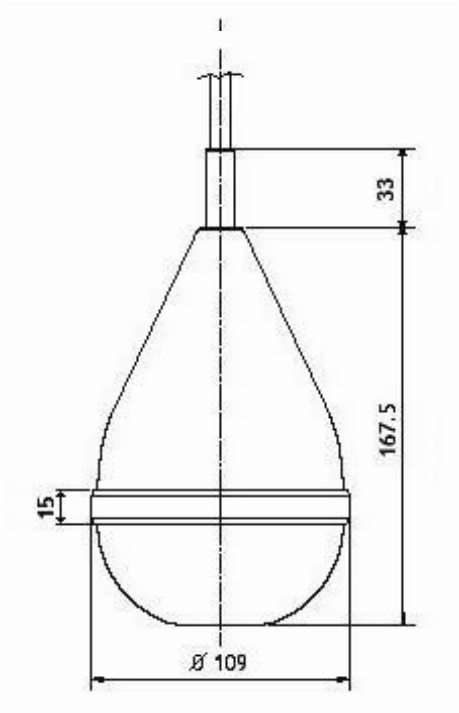

INSTALLAZIONE - *Installation*

START LEVEL

STOP LEVEL

KIT DI FISSAGGIO – *Fixing kit*

Il KIT di fissaggio permette un rapido e sicuro ancoraggio al tubo, adatto per avitare il taglio del cavo nel corso del tempo.

Fixing KIT allow a secure fixing of the float switch to the piping.
Suitable to avoid the cut of the cable during the time.

Con riserva di variazioni tecniche e costruttive senza preavviso. *With reserve of technical and constructive variations without warning.*

POMPE ROTOMEC srl - 20063 CERNUSCO SUL NAVIGLIO (MI) - ITALY - Via Ponchielli,1
☎ 02 92110205 - 02 92330399 🖷 02 92110630 **Sito Internet:** www.pomperotomec.it **E-mail:** sales@pomperotomec.it