POMPE ROTOMEC

ECO-MIX E8L-E9L-E9-E10

360 - 480 rpm

ELETTROMISCELATORI SOMMERSI - *Submersible mixers*

MODELLO *Model*	ELICA *Propeller* Ø mm.	PORTATA *Flow* Q l/sec	SPINTA *Trust* N	GIRI / Min *r.p.m.*	kW	TENSIONE *Voltage* 3 ~ 50 Hz	ASSORBIMENTO *Rated Current* A.	PESO *Weight* Kg
E 8L	520	520	1300	360	4	400V	11,5	215
E 9L	570	670	1650		5	400/700 V	16	220
E 9	480	600	1550	480	5		15	178
E 10	520	800	2100		10		29	215

UNI EN ISO 9001 - 2015

GENERALITÀ

I miscelatori sommersi **ECO-MIX E8L - E9 - E9L - E10** sono caratterizzati da una costruzione robusta e compatta.
Elica autopulente a due pale, studiata per ottenere prestazioni elevate con un basso consumo energetico.

APPLICAZIONI

Miscelazione in impianti di depurazione in vasche di nitrificazione / denitrificazione, trattamento di fanghi attivi, clorazione e ossidazione. Miscelazione in impianti industriali, ed omogeneizzazione di liquami zootecnici, eliminazione di croste superficiali.

Features

*The submersible mixers **ECO-MIX E8L - E9 - E9L - E10** are characterized by a rugged and compact construction.*
The self-cleaning propeller with two blades is studied for heigh performances with a lower energetic consumption.

Applications

Mixing in depuration plants in nitrification tanks and denitrification treatment of active muds, chlorination and oxydation. Mixing in industrial plants and zootechnical sewage homogenization. Superficial crust elimination.

CARATTERISTICHE E MATERIALI - *Characteristics and Materials*	
FUSIONI PRINCIPALI - *Principal Parts*	GHISA - *Cast Iron GG25*
ELICA - *Propeller*	BRONZO - *Bronze* ASTM C95800
ALBERO - *Shaft*	INOX AISI 420 - *S.S. AISI 420*
VITERIA - *Screws*	INOX AISI 304 - *S.S. AISI 304*
TENUTA MECCANICA DOPPIA IN BAGNO D'OLIO *Double Mechanical seals in oil chamber*	W/W WIDIA VITON SIC/SIC- CARBURO DI SILICIO - silicon Carbide
SLITTA GUIDA / *Guide slide*	INOX AISI 304 - *S.S. AISI 304*
MOTORE CON SONDE TERMICHE - *Motor with thermal control* : Cl. **F** - **IP68**	
E8L CAVO - *Cable:* H07RNF 7G2,5 mm² L= 10 MT	
E9 - E9L - E10 CAVO - *Cable:* H07RNF 10G2,5 mm² L= 10 MT	
TEMPERATURA MASSIMA DEL LIQUIDO - *Max liquid temperature* : **40°C**	

DIMENSIONAMENTO

La potenza del miscelatore da impiegare è determinata dal volume e dal tipo di liquido da trattare.
Per ottenere un risultato ottimale la potenza specifica da applicare può variare da 6 ÷ 15 W/m³ per fanghi leggeri e reflui civili o industriali; 15 ÷ 100 W/m³ per liquami fortemente carichi contenenti solidi pesanti o liquami zootecnici concentrati.
In funzione della forma e del volume della vasca può essere consigliabile l'impiego di una o più macchine posizionate adeguatamente.
Al fine di suggerire una scelta corretta in sede di offerta devono essere specificati:
- Forma e dimensioni della vasca o del serbatoio
- Impiego
- Natura del liquido
- Viscosità
- Peso specifico
- Contenuto e natura sostanza secca
- Temperatura

Dimensioning

The power of the mixer to use is determined from the volume and the type of liquid to treat.
In order to obtain a good result, the specific power to apply can change from 6 ÷ 15 W/m³ for light muds and domestic and industrial waste waters; 15 ÷ 100 W/m³ for sewage with heavy solids or concentrated zootechnical sewage.
Depending on the shape and the volume of the tank, we can suggest the use of one or ore machines positioned in a correct way.
In order to make right selection of mixer, during the offer it's necessary to specify the following parameters :
- *Shape and dimension of the basin or tank*
- *Duty*
- *Liquid handled*
- *Viscosity*
- *Specific Gravity*
- *Type and dimensions of suspended solids*
- *Temperature*

DIMENSIONI D'INGOMBRO - *Overall dimensions*

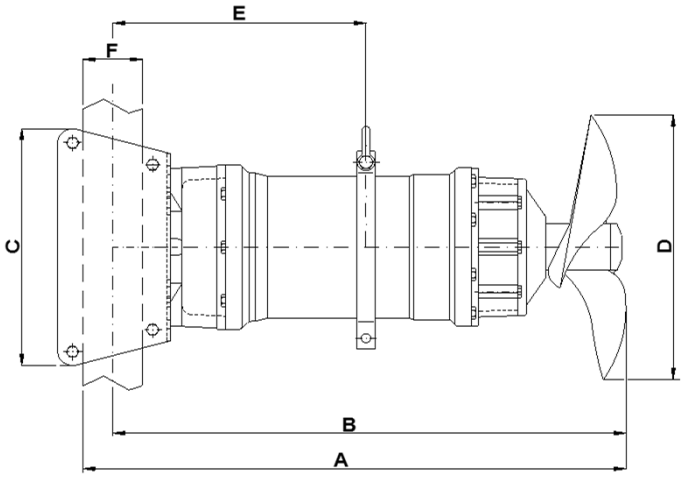

	A	B	C	ø D	E	⧄ FxF
E8L	915	865	400	520	425	100x100
E9L				570		
E9				480		
E10	965	915		520	450	

1 - SUPPORTO FONDO VASCA
Lower support

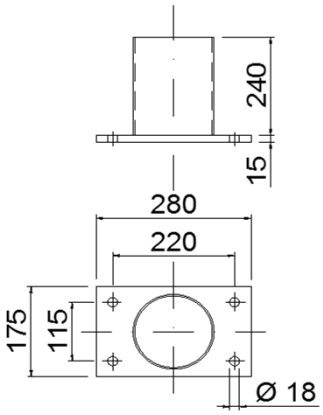

3 - SUPPORTO FISSO BORDO VASCA
Upper bracket fixed installation

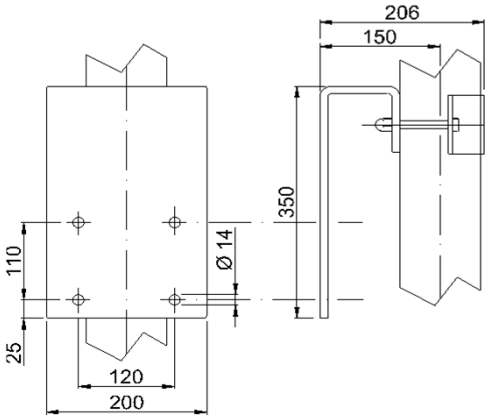

INSTALLAZIONE FISSA ED ORIENTABILE CON PALO 100x100 *Fixed and orientable installation with pile 100x100*

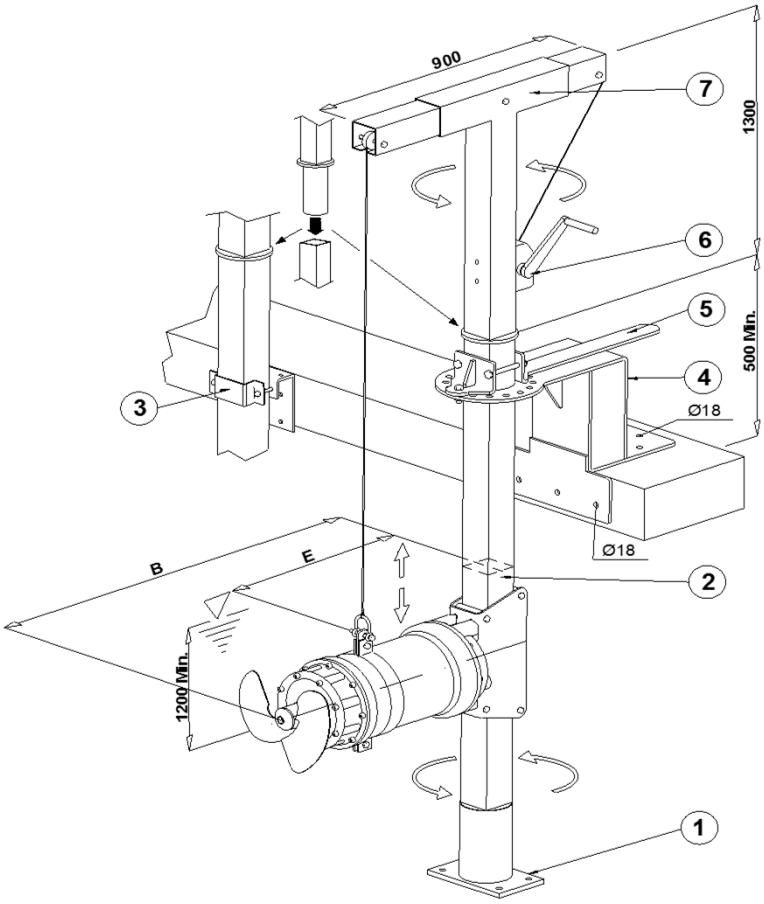

4 / 5 - SUPPORTO ORIENTABILE BORDO VASCA
Upper bracket for oriental device

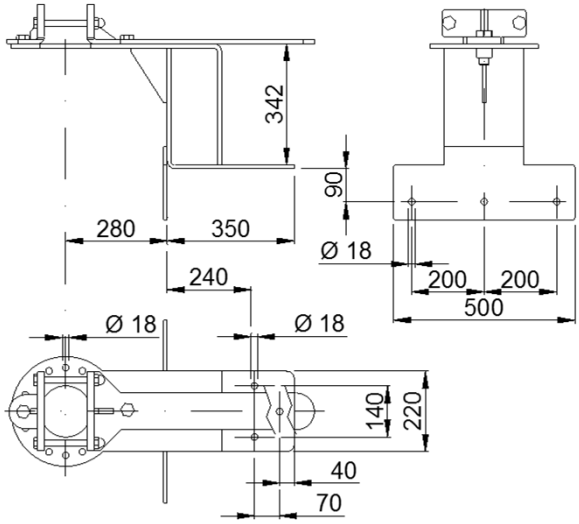

POS.	COD.	DESCRIZIONE - *Description*
1	**300462X**	SUPPORTO FONDO VASCA - *Lower support*
2	**300438**	PALO INOX 100x100 - *Pile INOX 100x100*
3	**510130**	SUPPORTO FISSO BORDO VASCA - *Upper Bracket for fixed installation*
4	**510110**	SUPPORTO ORIENTABILE BORDO VASCA - *Upper bracket oriented device*
5		MANIGLIA DI ORIENTAMENTO - *Setting equipment*
6	**510210**	ARGANO MANUALE CON FUNE INOX - *Manual lifting equipment with s.s. rope*
7		BANDIERA DI SOLLEVAMENTO - *Lifting flag*

ECO-MIX-1-17X

Con riserva di variazioni tecniche e costruttive senza preavviso.

With reserve of technical and constructive variations without warning. Avec réserve de variations techniques et constructives sans préavis

POMPE ROTOMEC srl - 20063 CERNUSCO SUL NAVIGLIO (MI) - ITALY - Via Ponchielli, 1
Tel.02 9211.0205 - 02 9233.0399 Fax 02 9211.0630 Sito Internet: www.pomperotomec.it E-mail: sales@pomperotomec.it