programma produzione
product range

Pompe Rotomec

Dal 1977

Pompe Rotomec

ha realizzato una vasta gamma di macchine per il trasferimento ed il trattamento delle acque in ogni stadio del loro utilizzo, nell'ambito delle attività umane.
Elettropompe sommergibili, elettromiscelatori, pompe centrifughe non intasabili e sistemi di aerazione utilizzati in tutto il mondo in migliaia di applicazioni in campo civile, industriale ed ecologico hanno dato ampia prova di affidabilità di progetto.

Since 1977

Pompe Rotomec

has produced a wide range of machines for the transfer and treatment of waters at all stages of usage in human activities.
Our submersible pumps, submersible mixers, no clogging centrifugal pumps and aeration systems are used all over the world in thousands of appliances, in civil, industrial and ecological fields: they have given a consistent proof of reliability and project validity.

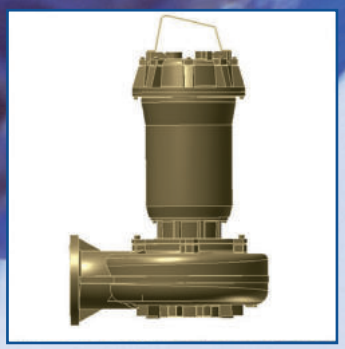

INDICE - *INDEX*

ELETTROPOMPE SOMMERGIBILI PER PICCOLI SOLLEVAMENTI
Submersible electric pumps for small lifts

CF - CV 2

V - VX - VR 4

ELETTROPOMPE SOMMERGIBILI SERIE T
Submersible electric pumps T-series

TR 6

TL 9

TF - TFX 13

ELETTROPOMPE SOMMERGIBILI TRITURATRICI
Grinder pumps

DIVOREX 18

ELETTROPOMPE SOMMERGIBILI
Submersible electric pumps

RS - BT 20

ELETTROPOMPE ORIZZONTALI
Horizontal electric pumps

KSM - KBM 25

KS - KB 29

ELETTROMISCELATORI
Submersible mixers

ECOMIX 33

SISTEMI DI OSSIGENAZIONE e AERATORI
Oxygenation systems and Aerators

ECOGET 36

AIRGET 39

ACCESSORI - *Accessories* 42

QUALITÀ - *Quality* 43

CF - CV

Elettropompe sommergibili in acciaio inox con bocca di mandata verticale e girante aperta (Serie CF) oppure arretrata a vortice (Serie CV). Motore raffreddato dall'acqua pompata con scorrimento tra camicia motore e camicia esterna. Adatte al sollevamento di acque chiare domestiche e piovane e allo svuotamento di box e scantinati.

Temperatura max. del liquido: 40°C.
Motore 50 Hz, isolamento classe F, protezione IP 68.
Cavo elettrico H05RNF, lunghezza 5 m, con spina CEE 7(VII).

Submersible pumps *in stainless steel with vertical delivery port and open (CF Series) or vortex (CV Series) impeller. Motor cooled by the pumped water passing between the motor jacket and the external jacket.*
Application: drainage of rain and domestic water for garages and cellars.

Max. liquid temperature: 40°C.
Motor 50 Hz, Insulating class F, protection IP 68.
Electric cable H05RNF, length 5 m, with plug CEE 7(VII).

MATERIALI – *MATERIALS*	
Parti principali: *principal parts:*	Inox AISI 304 *S.S. AISI 304*
Girante: impeller:	
Albero: *shaft:*	Inox AISI 303 *S.S. AISI 303*
Tenuta meccanica: *mechanical seal:*	ceramica allumina / carbone / NBR *ceramic alumina / carbon / NBR*

DIMENSIONI *dimensions*	A	B	C	D	E	F	H
	[mm]						
CF 25 MG	70	340	176	1''1/4 G	56	10	265
CF 45 MG							300
CV 25 MG	130	375				25	302
CV 45 MG							337
CF 75	270	395	228	1''1/2 G	80	12	375
CF 110	315	440					420
CF 115	345	470					450

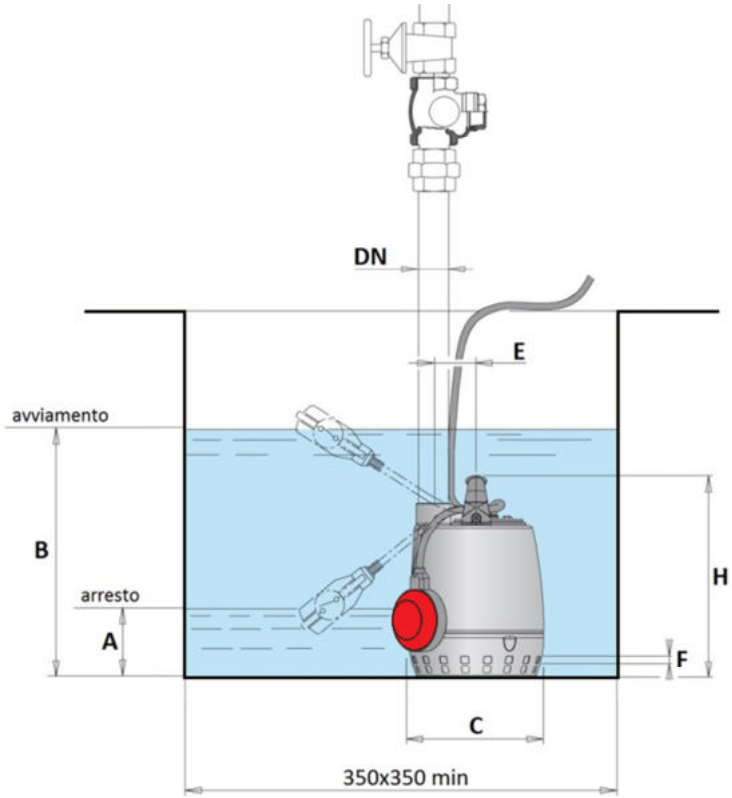

SERIE CF: GIRANTE APERTA – *CF SERIES: OPEN IMPELLER*

POMPA *pump*	GIRI/MIN *RPM*	POTENZA NOM. *rated power* [kW]	CORRENTE NOM. *rated current* [A]	TENSIONE *voltage* [V]	PASSAGGIO LIBERO *free passage* [mm]	PESO *weight* [kg]
CF 25 MG	2900	0.25	2.3	230 ~ MF	10	5
CF 45 MG		0.45	4.5			7
CF 75		0.75	1.6	400 ~ 3F	12	13
CF 75 M-MG			4.6	230 ~ MF		14
CF 110		1.1	2.8	400 ~ 3F		
CF 110 M-MG			8	230 ~ MF		16
CF 150		1.5	3.8	400 ~ 3F		
CF 150 M-MG			12	230 ~ MF		17.5

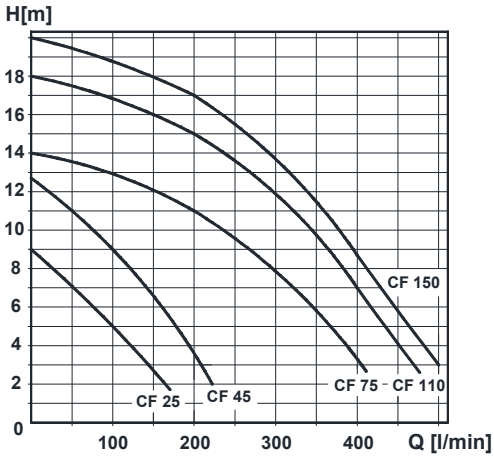

SERIE CV: GIRANTE ARRETRATA A VORTICE – *CV SERIES: VORTEX IMPELLER*

POMPA *pump*	GIRI/MIN *RPM*	POTENZA NOM. *rated power* [kW]	CORRENTE NOM. *rated current* [A]	TENSIONE *voltage* [V]	PASSAGGIO LIBERO *free passage* [mm]	PESO *weight* [kg]
CV 25 MG	2900	0.25	2.3	230 ~ MF	25	5
CV 45 MG		0.45	4.5			7

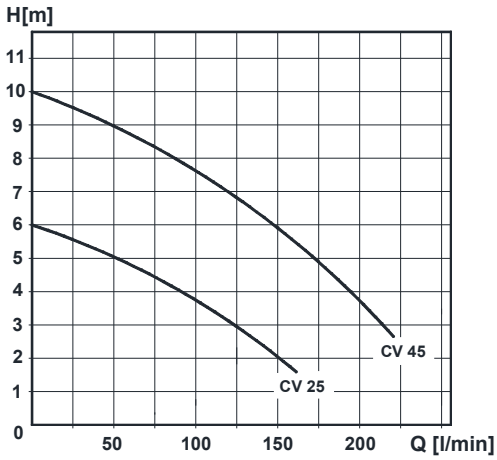

V - VX - VR

Elettropompe sommergibili con girante vortex in acciaio inox, motore a bagno di liquido dielettrico non inquinante, protettore termico incorporato per la versione monofase.
Adatte al sollevamento di acque di fognatura, scarichi domestici, scarichi industriali e acque piovane.

Motore 50 Hz, isolamento classe F, protezione IP 68.

Submersible electric pumps *with vortex open impeller in stainless steel, motor in liquid refrigerant bath, dielectric, not pollutant; thermal protections witch incorporated for single-phase version. Suitable for small lifting services, domestic and industrial waste, rainwater.*

Motor 50 Hz, Insulating class F, protection IP 68.

MATERIALI – *MATERIALS*				
SERIE: *SERIES:*	V	VX	VR 511/515	VR 522
Corpo pompa: *pump volute:*	ghisa *cast iron*	Inox AISI 304 *S.S. AISI 304*	ghisa G25 *cast iron G25*	
Girante: *impeller*:	Inox AISI 304 *S.S. AISI 304*			ghisa G25 *cast iron G25*
Motore: *motor*:	Inox AISI 304 *S.S. AISI 304*			
Albero: *shaft:*	Inox AISI 420 *S.S. AISI 420*	Inox AISI 316 *S.S. AISI 316*	Inox AISI 420 *S.S. AISI 420*	
Tenuta lato motore: *motor side seal:*	grafite/ceramica *graphite/ceramic*	carburo silicio/allumina *silicon carbide/alumina*	carburo silicio *silicon carbide*	grafite/allumina *graphite / alumina*
Tenuta lato liquido: *liquid side seal:*	protezione parasabbia *protection ring anti-sand*		anello di tenuta *seal ring*	carburo di silicio *silicon carbide*

DIMENSIONI *dimensions*	A	B	C	D	E	F	G	H
	[mm]							
V 408	160	400	213	83	166	350	103	370
V 412	200	440						410
V 512	220	460	270	110	220			430
VX 408	260	400	195	91	182		91	365
VX 412	300	440						405
VX 515	380	520	230	107	214		110	460
VX 520	400	540						480
VR 511	320	520	260	120	-	350	88	460
VR 515								480
VR 522								500

V

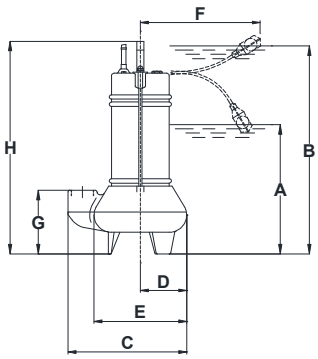

VX

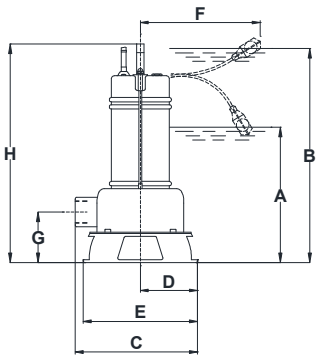

VR

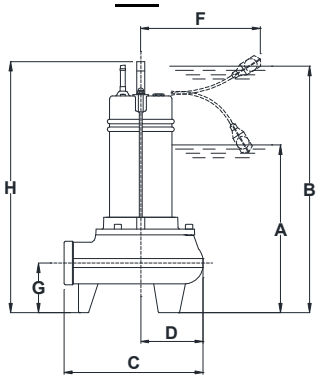

POMPA *pump*	MANDATA *discharge*	GIRI/MIN *RPM*	POTENZA NOM. *rated power* [kW]	CORRENTE NOM. *rated current* [A]	TENSIONE *voltage* [V]	CAVO *cable*	PASSAGGIO LIBERO *free passage* [mm]	PESO *weight* [kg]
V 408	DN 1''1/2G	2900	0.6	1.1	400 ~ 3F	H07RNF 10 m	35	11
V 408 M-MG				3.5	230 ~ MF			
V 412			0.9	1.8	400 ~ 3F		30	13
V 412 M-MG				5.2	230 ~ MF			
V 512	DN 2''G			2.6	400 ~ 3F		40	14
V 512 M-MG				5.3	230 ~ MF			
VX 408	DN 1''1/2G		0.6	1.1	400 ~ 3F		35	7
VX 408 M-MG				3.1	230 ~ MF			
VX 412			0.9	1.8	400 ~ 3F		30	9
VX 412 M-MG				4.6	230 ~ MF			
VX 515	DN 2''G		1.1	2.3	400 ~ 3F		50	16
VX 515 M-MG				6.7	230 ~ MF			
VX 520			1.5	3.4	400 ~ 3F		45	18
VX 520 M-MG				10.5	230 ~ MF			
VR 511			1.1	3	400 ~ 3F		50	20
VR 511 M-MG				7.5	230 ~ MF			
VR 515			1.5	3.4	400 ~ 3F			22
VR 515 M-MG				10.5	230 ~ MF			
VR 522			2.2	5.6	400 ~ 3F		45	25

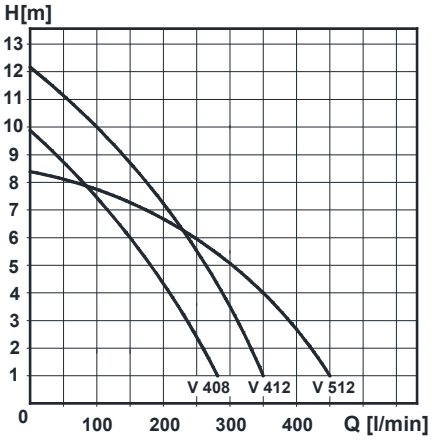

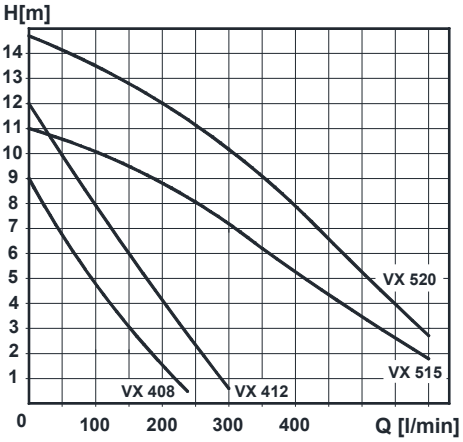

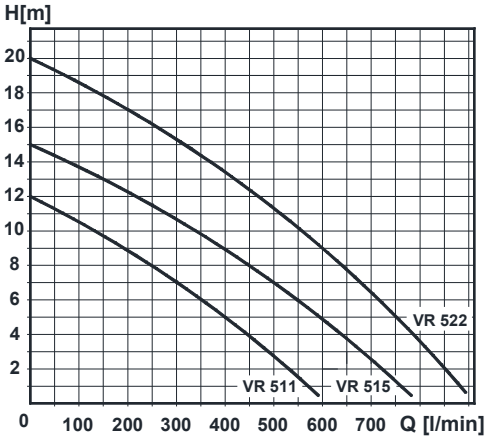

DISPOSITIVO DI ACCOPPIAMENTO DN 50D/2"G
(disponibile solo per Serie VR)

Discharge connection bracket DN 50D/2"G
(available only for VR Series)

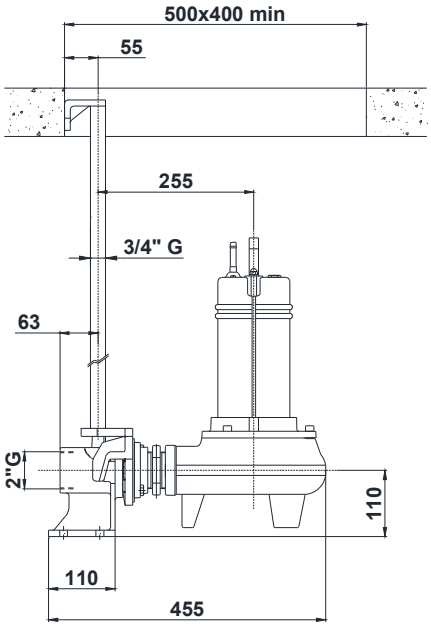

TR

Elettropompe sommergibili con girante vortex. Doppia tenuta in camera olio. Adatte al sollevamento di fognatura grigliata, acque piovane e reflue di origine civile e industriale con solidi non abrasivi.

Temperatura max. del liquido: 40°C.

Submersible electric pumps *with vortex impeller. Double mechanical seal in oil-chamber. Suitable for pumping dirty water, ground water, rain water, biological waste water, industrial effluent (not abrasive).*

Max. liquid temperature: 40°C.

MATERIALI – *MATERIALS*	
Fusioni principali: *principal parts:*	ghisa G25 *cast iron G25*
Girante: impeller:	
Albero: *shaft:*	Inox AISI 420 *S.S. AISI 420*
Tenuta meccanica sup.: *upper mechanical seal:*	grafite / ceramica *graphite / ceramic*
Tenuta meccanica inf.: *lower mechanical seal:*	carburo di silicio *silicon carbide*

DATI TECNICI – *TECHNICAL DATA*
Motore 50 Hz *Motor 50 Hz*
Isolamento classe F *Insulating motor class F*
Protezione IP 68 *Motor protection IP 68*
Cuscinetti a sfere lubrificati a vita *Single-rowe deep groove ball bearings*

DIMENSIONI *dimensions*	A	B	C	D	E	F	G	H
	[mm]							
50 TR	180	320	252	100	222	122	72	450
65 TR	220	360	290	120	242		105	487

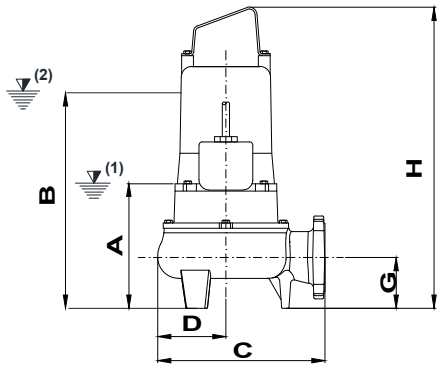

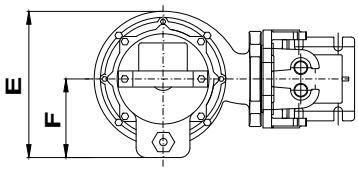

50 TR

65 TR

50 TR

POMPA *pump*	MANDATA *discharge*	GIRI/MIN *RPM*	POTENZA NOM. *rated power* [kW]	CORRENTE NOM. *rated current* [A]	TENSIONE *voltage* [V]	CAVO *cable*	PASSAGGIO LIBERO *free passage* [mm]	PESO *weight* [kg]
50 TR1.6	DN 2''G PN 10	960	0.55	1.7	400 ~ 3F	H07RNF 10 m 4G1,5	45	25
50 TR1		1450	0.75	2.2				26
50 TR1 M-MB-MG				4.8	230 ~ MF			
50 TR2		2900		2.3	400 ~ 3F			25
50 TR2 M-MB-MG				6.5	230 ~ MF			27
50 TR3			1.1	2.8	400 ~ 3F			
50 TR3 M-MB-MG				8.3	230 ~ MF			
50 TR4			1.5	3.4	400 ~ 3F			

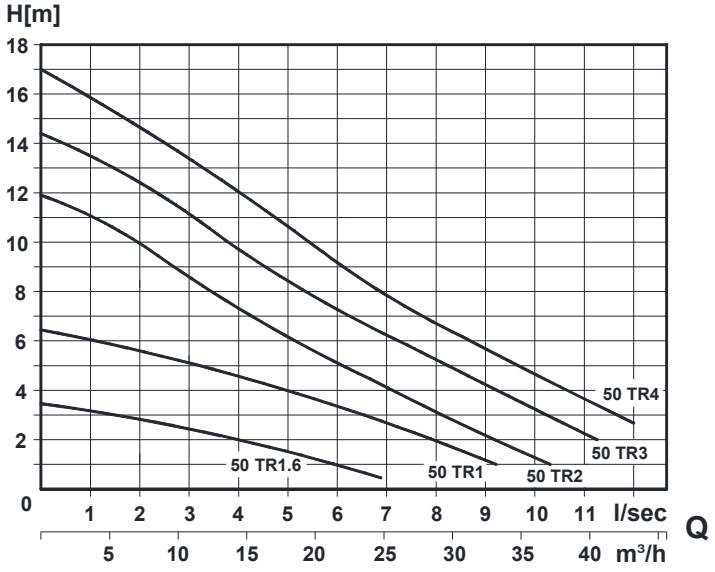

DISPOSITIVO DI ACCOPPIAMENTO DN 50D/2"G

Discharge connection bracket DN 50D/2"G

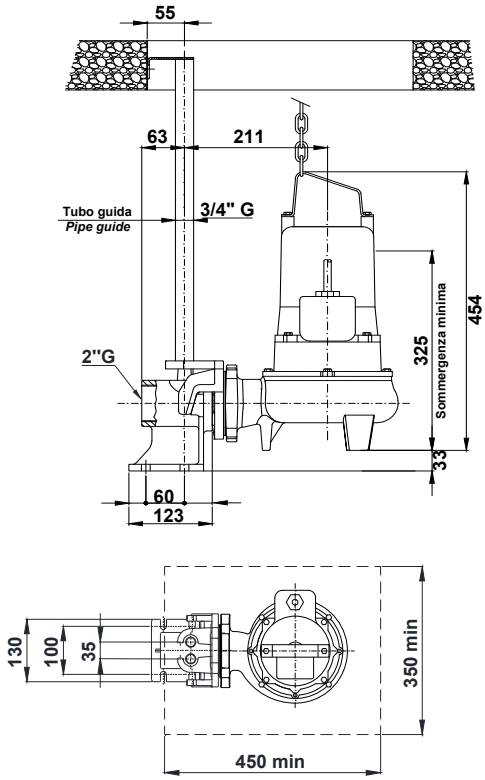

65 TR

POMPA *pump*	MANDATA *discharge*	GIRI/MIN *RPM*	POTENZA NOM. *rated power* [kW]	CORRENTE NOM. *rated current* [A]	TENSIONE *voltage* [V]	CAVO *cable*	PASSAGGIO LIBERO *free passage* [mm]	PESO *weight* [kg]
65 TR1	DN 65 PN 16	1450	0.75	2.2	400 ~ 3F	H07RNF 10 m 4G1,5	55	33
65 TR1 M-MB-MG				4.8	230 ~ MF			
65 TR2		2900		2.3	400 ~ 3F			
65 TR2 M-MB-MG				6.5	230 ~ MF			
65 TR3			1.1	2.8	400 ~ 3F			
65 TR3 M-MB-MG				8.3	230 ~ MF			
65 TR4			1.5	3.4	400 ~ 3F			

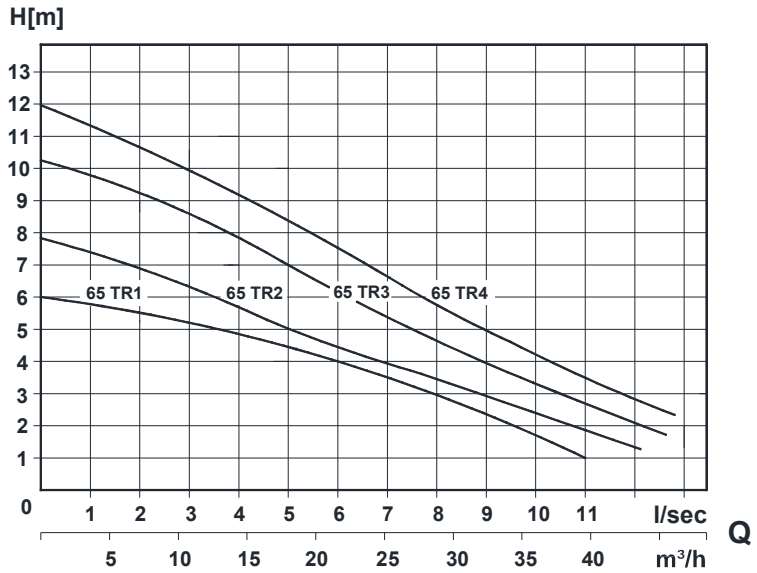

DISPOSITIVO DI ACCOPPIAMENTO DN 65 C

Discharge connection bracket DN 65 C

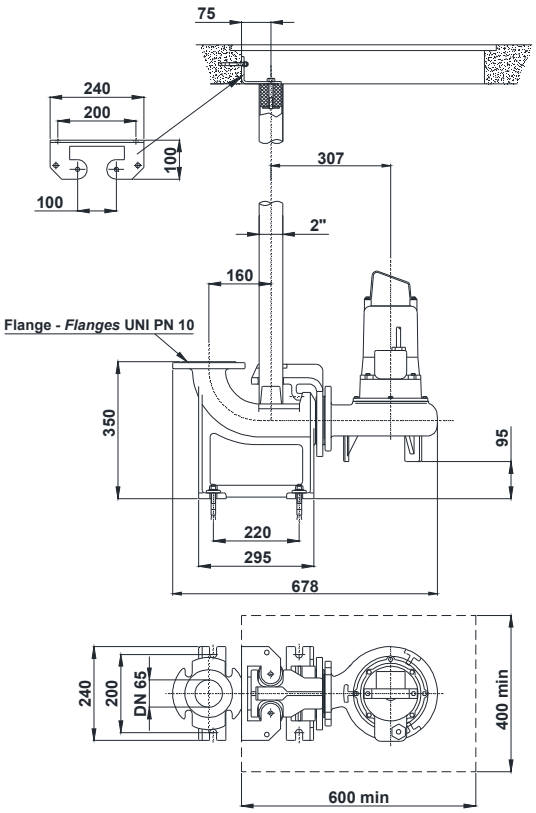

DISPOSITIVO DI ACCOPPIAMENTO DN 65/80 D

Discharge connection bracket DN 65/80 D

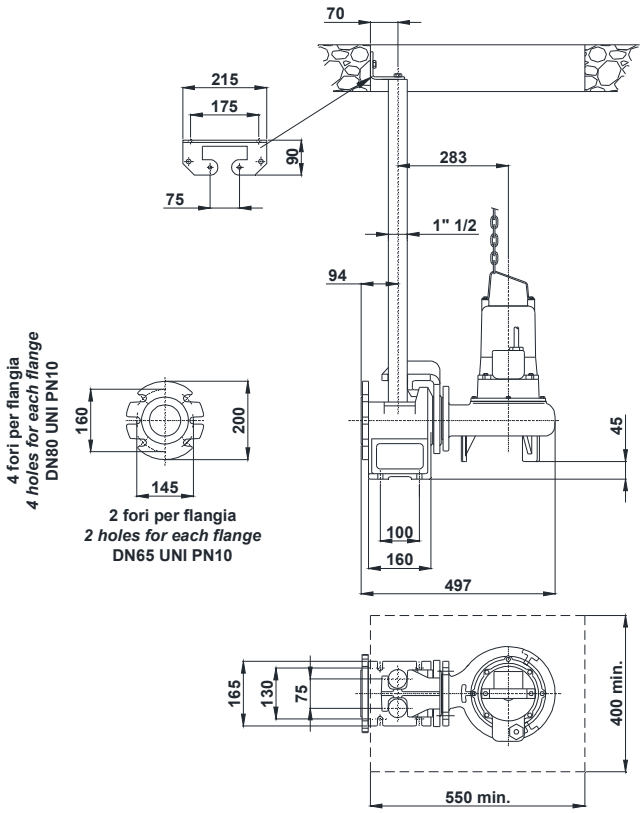

TL

Elettropompe sommergibili con girante vortex. Doppia tenuta in camera olio. Adatte al sollevamento di acque luride grezze, reflue industriali e piovane, fanghi biologici.

Temperatura max. del liquido: 40°C.

Submersible electric pumps *with vortex impeller and double mechanical seal in oil-chamber, to lift dirty or ground water, sewage, biological muds, rain water and industrial effluent.*

Max. liquid temperature: 40°C.

MATERIALI – *MATERIALS*	
Fusioni principali: *principal parts:*	ghisa G20 *cast iron G20*
Girante: impeller:	
Albero: *shaft:*	Inox AISI 420 *S.S. AISI 420*
Tenuta meccanica sup.: *upper mechanical seal:*	grafite / allumina *graphite / alumina*
Tenuta meccanica inf.: *lower mechanical seal:*	carburo di silicio *silicon carbide*

DATI TECNICI – *TECHNICAL DATA*
Motore 50 Hz *Motor 50 Hz*
Isolamento classe F *Insulating motor class F*
Protezione IP 68 *Motor protection IP 68*
Cuscinetti a sfere lubrificati a vita *Single-rowe deep groove ball bearings*

DIMENSIONI *dimensions*	A	B	C	D	E	F	G	H
	[mm]							
TL 50	200	375	280	120	240	120	90	505
TL 65	220	400	335	135	270	135	107	530
TL 80	245	425	320				125	550

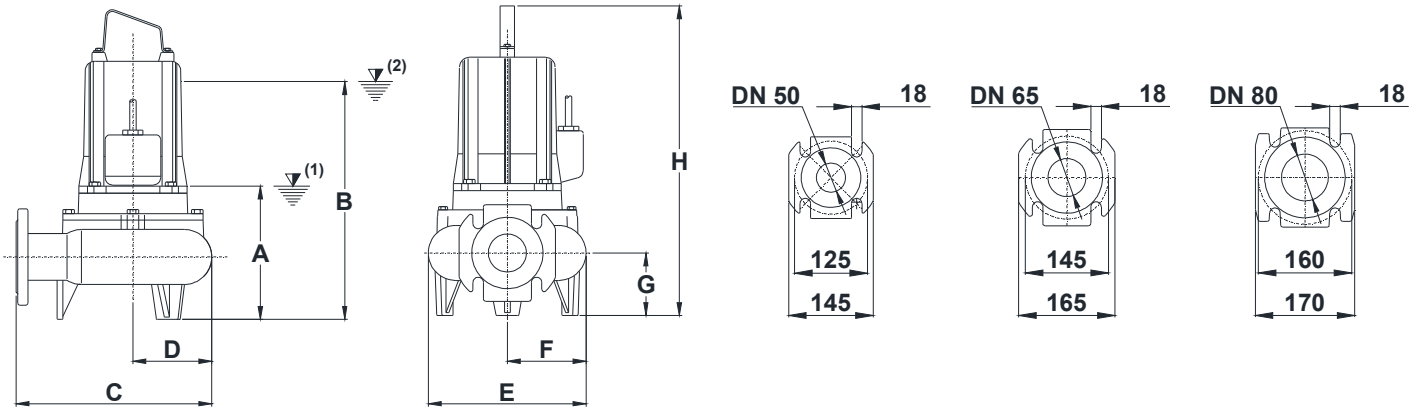

TL 50

POMPA *pump*	MANDATA *discharge*	GIRI/MIN *RPM*	POTENZA NOM. *rated power* [kW]	CORRENTE NOM. *rated current* [A]	TENSIONE *voltage* [V]	CAVO *cable*	PASSAGGIO LIBERO *free passage* [mm]	PESO *weight* [kg]
TL 518.6	DN 50 PN 16	960	0.9	3.4	400 ~ 3F	H07RNF 10 m 4G2,5	50	40
TL 518		1450	1.5	3.7				
TL 518 M-MB-MG				10.5	230 ~ MF			
TL 513		2900	1.85	4	400 ~ 3F		45	
TL 513 M-MB-MG				14	230 ~ MF			
TL 514			2.5	6.3	400 ~ 3F			

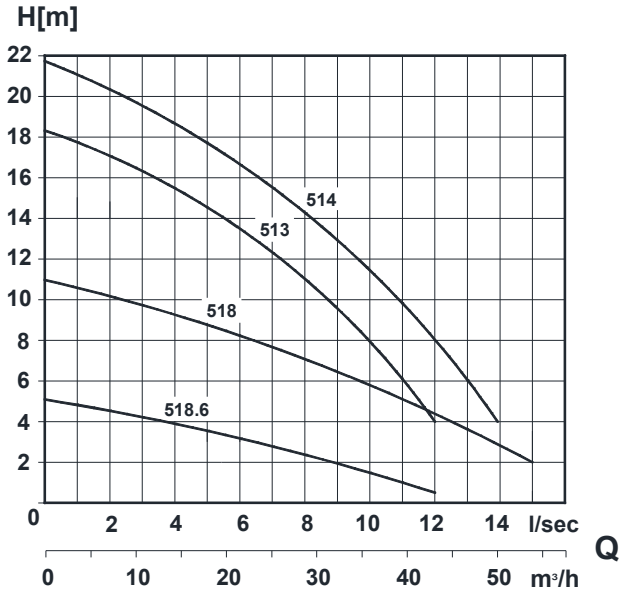

DISPOSITIVO DI ACCOPPIAMENTO DN 50/2 GN

Discharge connection bracket DN 50/2 GN

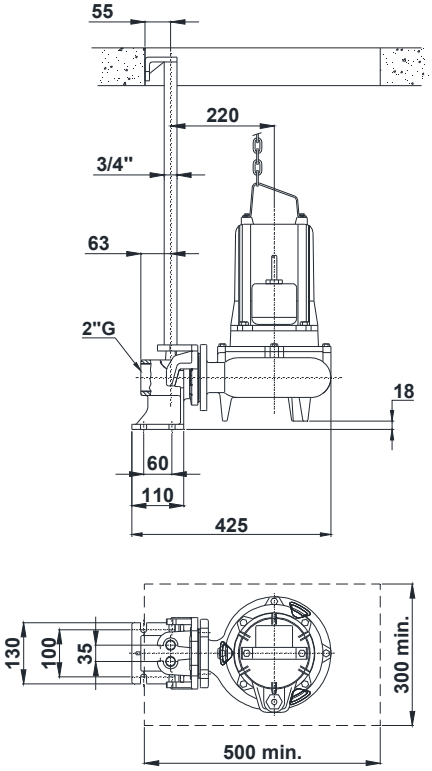

TL 65

POMPA *pump*	MANDATA *discharge*	GIRI/MIN *RPM*	POTENZA NOM. *rated power* [kW]	CORRENTE NOM. *rated current* [A]	TENSIONE *voltage* [V]	CAVO *cable*	PASSAGGIO LIBERO *free passage* [mm]	PESO *weight* [kg]
TL 618.6	DN 65 PN 10	960	0.9	3.4	400 ~ 3F	H07RNF 10 m 4G2,5	60	45
TL 615		1450	1.5	3.7				
TL 615 M-MB-MG				10.5	230 ~ MF			
TL 617				3.7	400 ~ 3F			
TL 617 M-MB-MG				10.5	230 ~ MF			
TL 618			1.85	4.5	400 ~ 3F			
TL 612		2900		4			50	
TL 613			2.5	6.3				

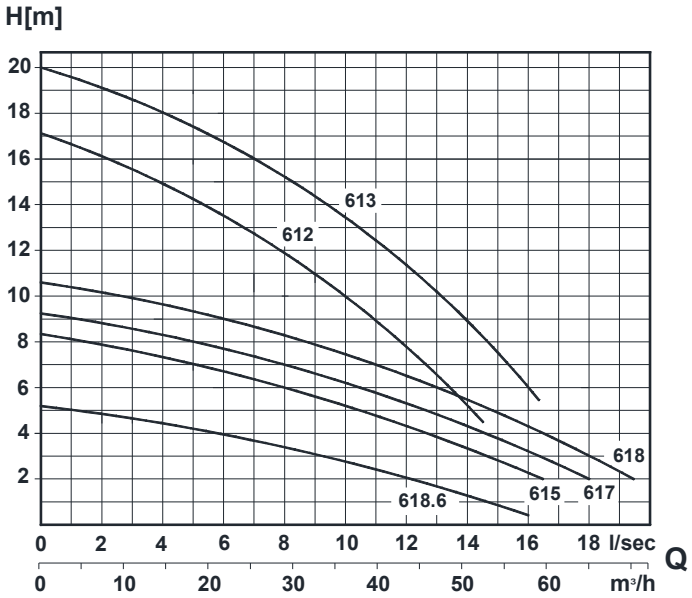

DISPOSITIVO DI ACCOPPIAMENTO DN 65 C

Discharge connection bracket DN 65 C

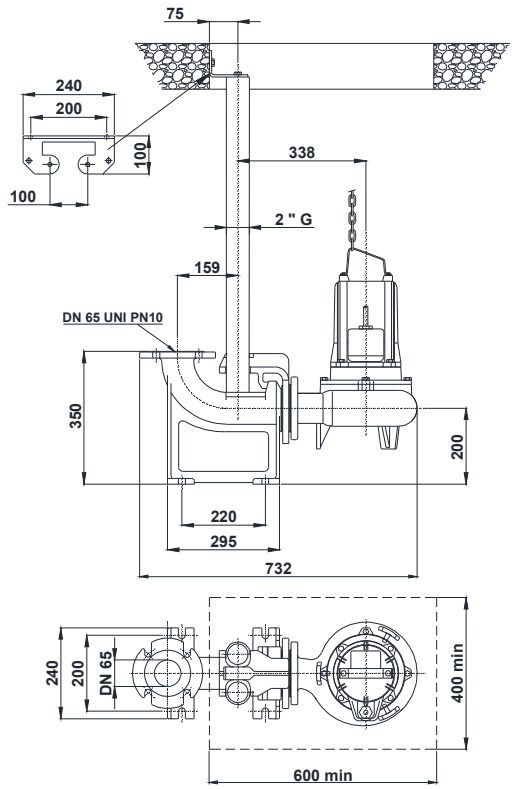

DISPOSITIVO DI ACCOPPIAMENTO DN 65/80 D

Discharge connection bracket DN 65/80 D

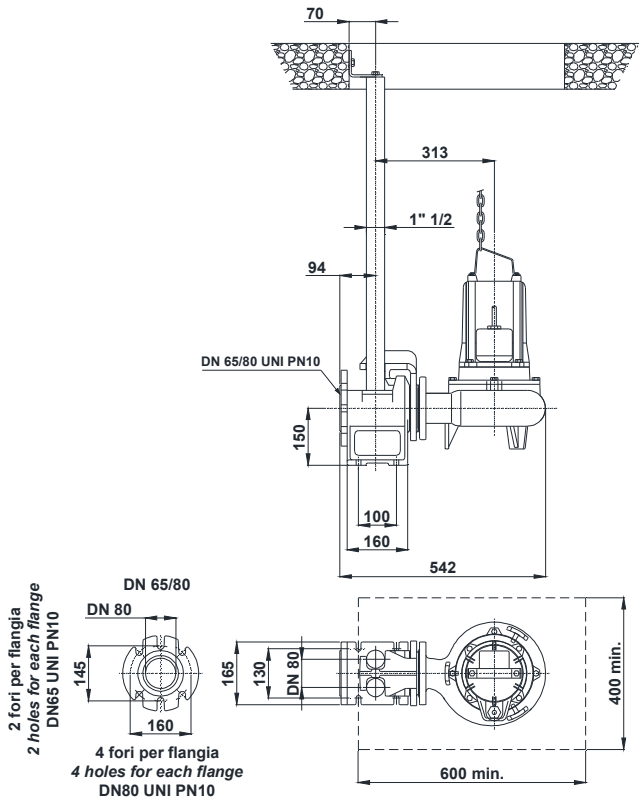

TL 80

POMPA *pump*	MANDATA *discharge*	GIRI/MIN *RPM*	POTENZA NOM. *rated power* [kW]	CORRENTE NOM. *rated current* [A]	TENSIONE *voltage* [V]	CAVO *cable*	PASSAGGIO LIBERO *free passage* [mm]	PESO *weight* [kg]
TL 818.6	DN 80 PN 10	960	0.9	3.4	400 ~ 3F	H07RNF 10 m 4G2,5	80	45
TL 815		1450	1.5	3.7				
TL 815 M-MB-MG				11	230 ~ MF			
TL 817			1.85	4.5	400 ~ 3F			
TL 812		2900		4			70	
TL 813			2.5	6.3				

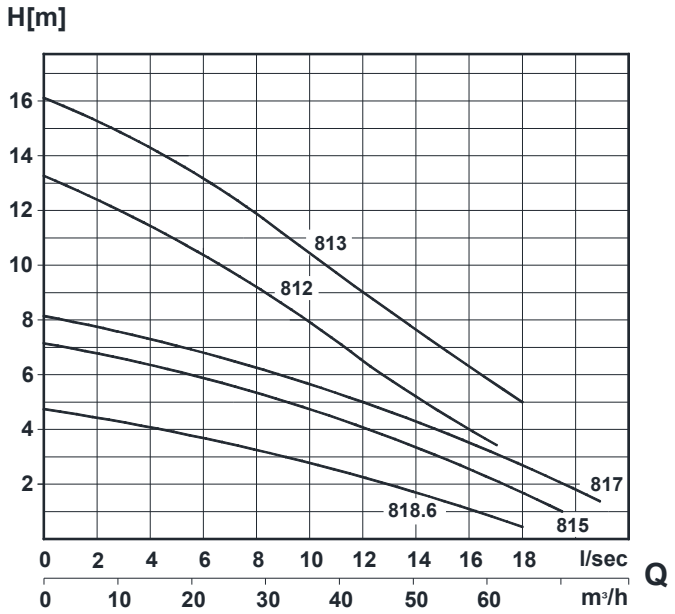

DISPOSITIVO DI ACCOPPIAMENTO DN 65 C

Discharge connection bracket DN 65 C

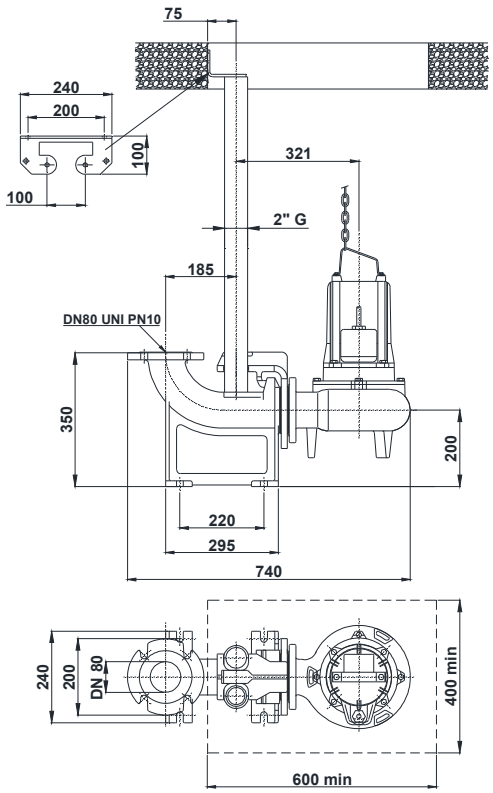

DISPOSITIVO DI ACCOPPIAMENTO DN 65/80 D

Discharge connection bracket DN 65/80 D

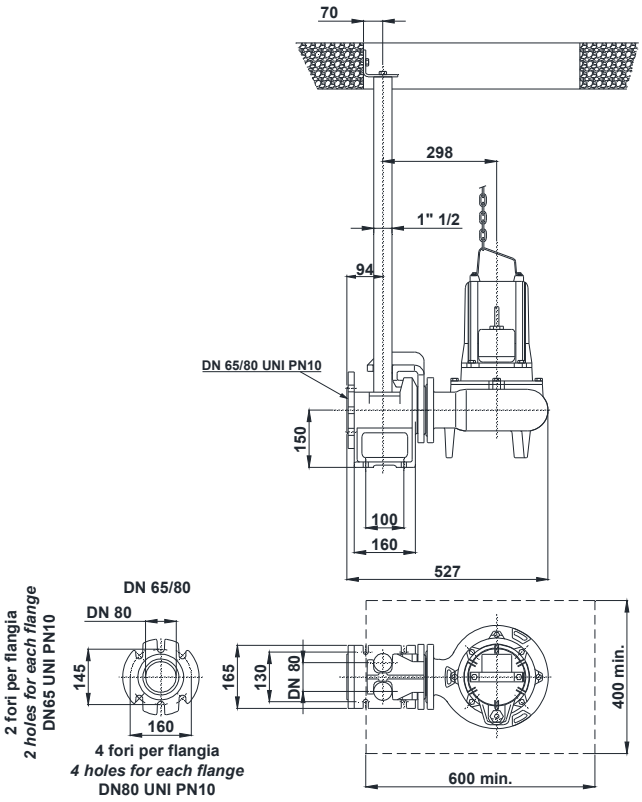

TF - TFX

Elettropompe sommerse con girante a vortice.

SERIE TF
Adatte al sollevamento di acque luride grezze, fanghi biologici, acque piovane e di scarico civili, industriali e zootecniche. Disponibile in esecuzione trasportabile e in versione fissa con dispositivo di accoppiamento rapido.

SERIE TFX
Adatte al sollevamento di acque di fognatura aggressive, acqua di mare ed effluenti acidi dell'industria chimica, farmaceutica, alimentare, galvanica, tessile e conciaria.

Temperatura massima del liquido: 40°C.
Isolamento motore Classe F ; protezione IP 68.

Submersible electric pumps *with vortex impeller.*

TF SERIES
Application: Suitable for lifting of muddy dirty waters, biological waste waters, rain waters, industrial and zootechnical muds. Available with foot rest or discharge connection bracket.

TFX SERIES
Suitable for lifting of particular muddy waters, sea waters and aggressive effluents of the chemical, pharmaceutical, alimentary, galvanic, textile and tanning industry.

Max. liquid temperature: 40°C.
Insulating motor Class F ; motor protection IP 68.

MATERIALI – *MATERIALS*		
SERIE: *SERIES:*	TF	TFX
Fusioni principali: *principal parts:*	ghisa G25 *cast iron G25*	Inox AISI 316L *S.S. AISI 316L*
Girante: impeller:		
Albero: *shaft:*	Inox AISI 420 *S.S. AISI 420*	
Tenuta meccanica sup.: *upper mechanical seal:*	grafite / allumina *graphite / alumina*	
Tenuta meccanica inf.: *lower mechanical seal:*	carburo di silicio *silicon carbide*	

DIMENSIONI *dimensions*	A	B	C	D	E	F	G	H
	[mm]							
50 TF-TFX	215	455	331	141	287	141	85	526
65 TF-TFX	235	480	365	150	300	160	105	550
80 TF-TFX	270	510					130	580
100 TF-TFX	290	530	380	160	322	172	140	600

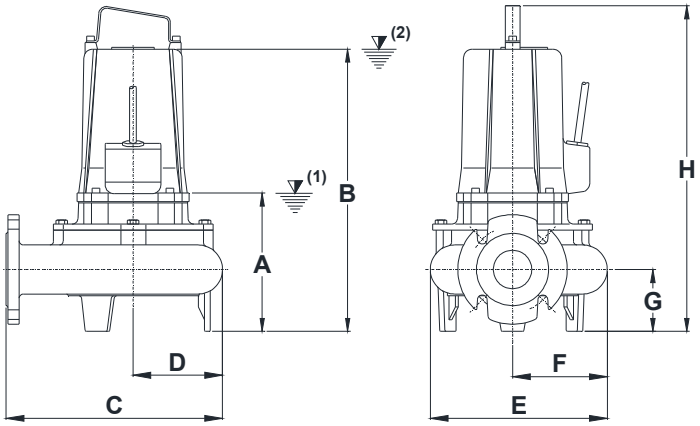

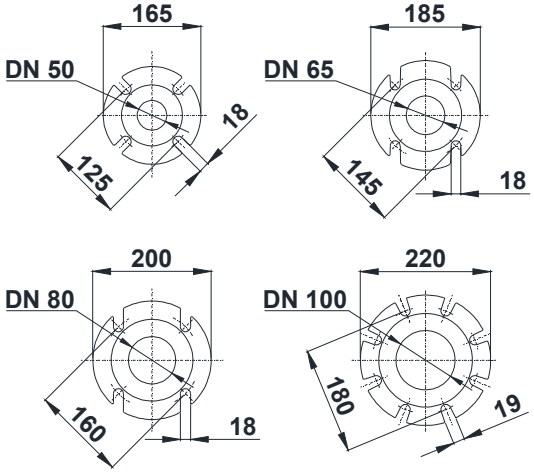

50 TF - TFX

Curva N° curve no.	POMPA *pump*	MANDATA discharge	GIRI/MIN *RPM*	η_{max} [%]	POTENZA NOM. *rated power* [kW]	CORRENTE NOM. *rated current* [A]	TENSIONE *voltage* [V]	CAVO *cable*	PASSAGGIO LIBERO free passage [mm]	PESO *weight* [kg]
1	50 TF/6 200B	DN 50 PN 10	960	44	1.1	3.5	400 ~ 3F	H07RNF 10 m 4G2,5 *7G1,5	50	54
2	50 TF/6 219B									
3	50 TF 180B		1450	48	1.5	3.7				50
4	50 TF 190B			52						
5	50 TF 200B			54	1.85	4.5				
6	50 TF 210B				2.2	5.7				
7	50 TF 219B			55						
8	50 TF 219C			52	3	6.6			45	56
9	50 TF/2 140 K1		2900	44					40	53
10	50 TF/2 155 K1			46	4	9.1				56
11	50 TF/2 160 K2									

A richiesta: sonde termiche e sensore infiltrazione camera tenute – *On request: thermal protection and moisture sensor*

* Per pompa con protezioni richieste – *For pump with required protections*

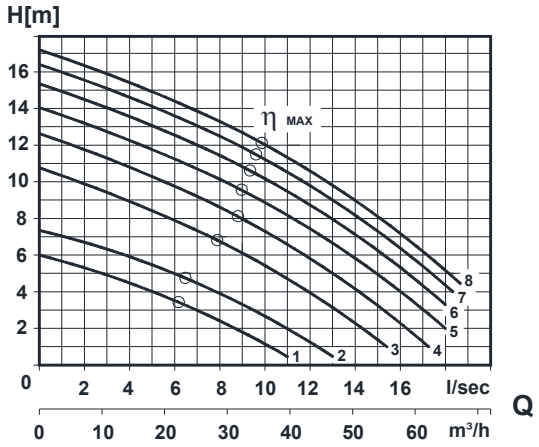

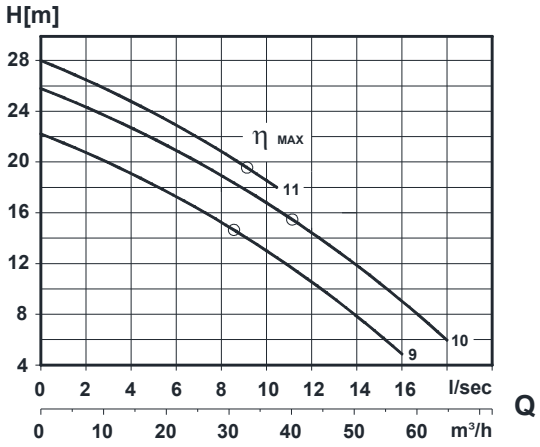

DISPOSITIVO DI ACCOPPIAMENTO DN 50/2DRC 2"

Discharge connection bracket DN 50/2DRC 2"

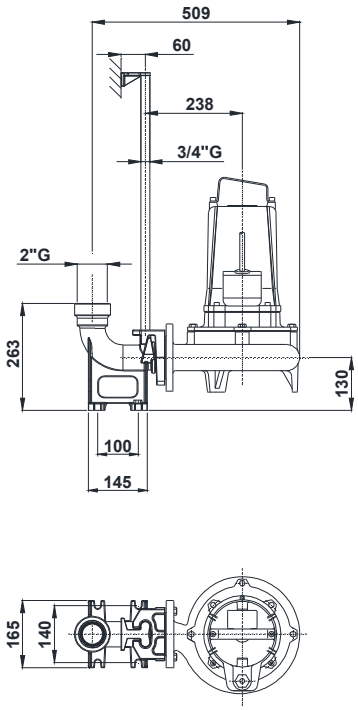

DISPOSITIVO DI ACCOPPIAMENTO DN 65 C

Discharge connection bracket DN 65 C

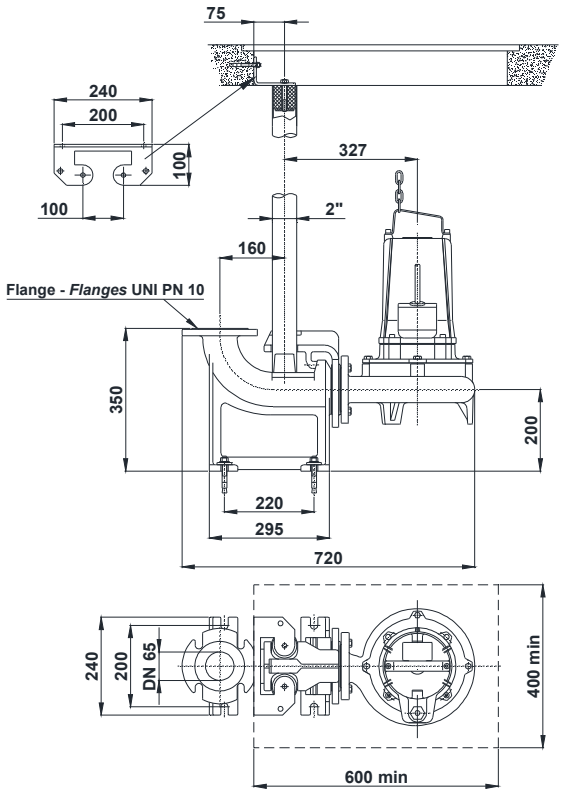

65 TF - TFX

Curva N° curve no.	POMPA *pump*	MANDATA discharge	GIRI/MIN *RPM*	η_{max} [%]	POTENZA NOM. *rated power* [kW]	CORRENTE NOM. *rated current* [A]	TENSIONE *voltage* [V]	CAVO *cable*	PASSAGGIO LIBERO free passage [mm]	PESO *weight* [kg]
1	65 TF/6 210 F2	DN 65 PN 10	960	53	1.1	3.5	400 ~ 3F	H07RNF 10 m 4G2,5 *7G1,5	50	54
2	65 TF/6 219 F2			54						
3	65 TF 180B		1450	55	1.85	4.5			60	50
4	65 TF 200B			60	2.2	5.7				
5	65 TF 219B			52	3	6.6				54
6	65 TF/2 137 K1		2900	47					40	
7	65 TF/2 150 K1			48	4	9.1				56
8	65 TF/2 155 K1			49						

A richiesta: sonde termiche e sensore infiltrazione camera tenute – *On request: thermal protection and moisture sensor*

* Per pompa con protezioni richieste – *For pump with required protections*

** Accoppiamento DN65/80D in ghisa (TF) o inox AISI 316 (TFX) – *D.C.B DN65/80D in cast iron (TF) or S.S. AISI 316 (TFX)*

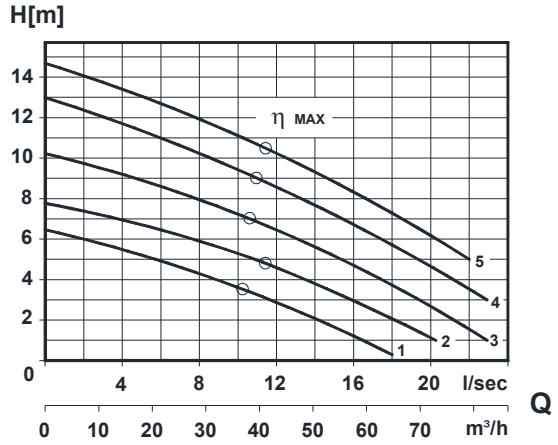

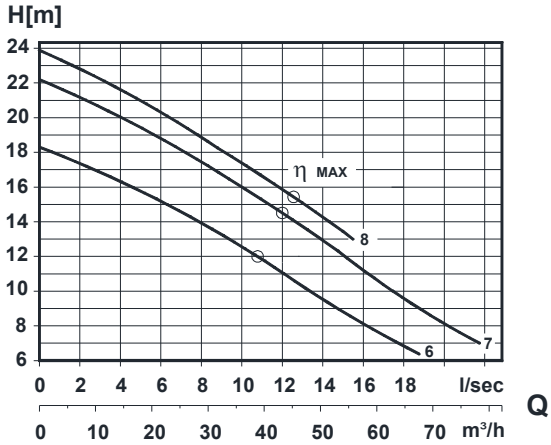

DISPOSITIVO DI ACCOPPIAMENTO DN 65 C

Discharge connection bracket DN 65 C

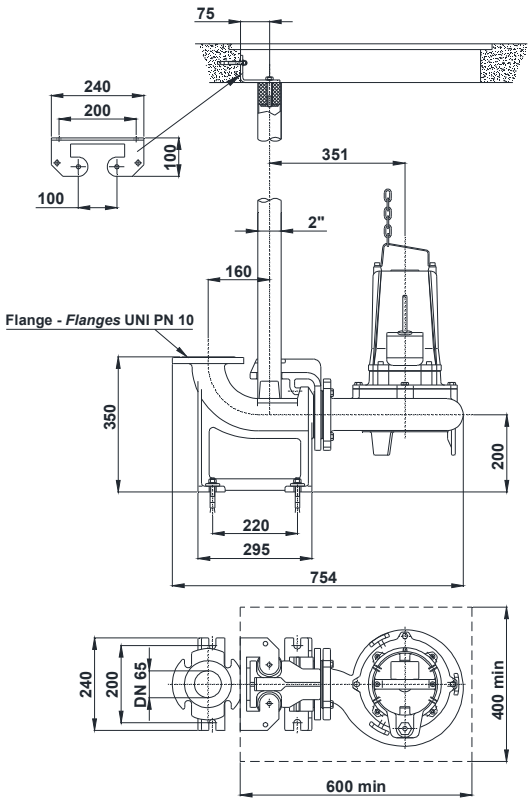

** **DISPOSITIVO DI ACCOPPIAMENTO DN 65/80 D**

***Discharge connection bracket DN 65/80 D*

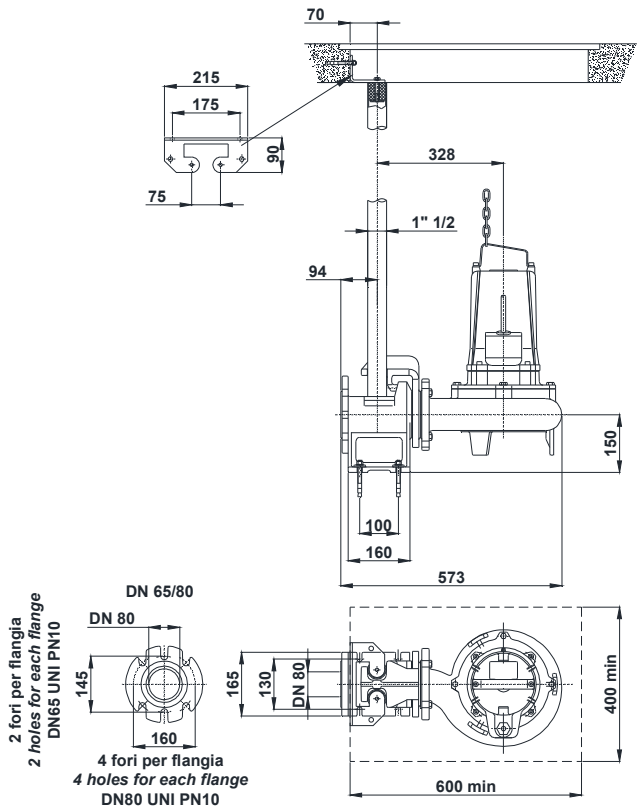

80 TF - TFX

Curva N° curve no.	POMPA *pump*	MANDATA discharge	GIRI/MIN *RPM*	η_{max} [%]	POTENZA NOM. *rated power* [kW]	CORRENTE NOM. *rated current* [A]	TENSIONE *voltage* [V]	CAVO *cable*	PASSAGGIO LIBERO free passage [mm]	PESO *weight* [kg]
1	80 TF/6 200 F2	DN 80 PN 10	960	50	1.1	3.5	400 ~ 3F	H07RNF 10 m 4G2,5 *7G1,5	75	60
2	80 TF/6 219 F2			53						
3	80 TF/6 219 F3			57	1.5	4				
4	80 TF 176 F2		1450	56	1.85	4.5				56
5	80 TF 188 F2			54	2.2	5.7				
6	80 TF 200 F2			56	3	6.6				
7	80 TF 209 F2									60
8	80 TF/2 137 K1		2900	46						57
9	80 TF/2 150 K1			49	4	9.1				60
10	80 TF/2 155 K1			50						

A richiesta: sonde termiche e sensore infiltrazione camera tenute – *On request: thermal protection and moisture sensor*

* Per pompa con protezioni richieste – *For pump with required protections*

** Accoppiamento DN65/80D in ghisa (TF) o inox AISI 316 (TFX) – *D.C.B DN65/80D in cast iron (TF) or S.S. AISI 316 (TFX)*

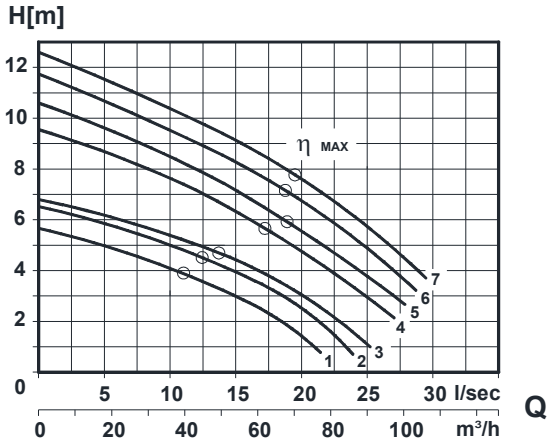

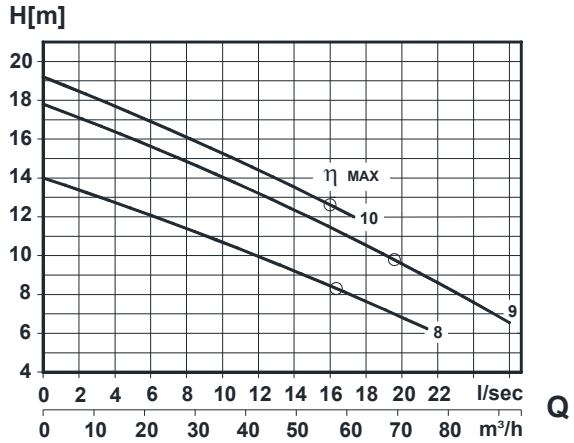

DISPOSITIVO DI ACCOPPIAMENTO DN 80 C

Discharge connection bracket DN 80 C

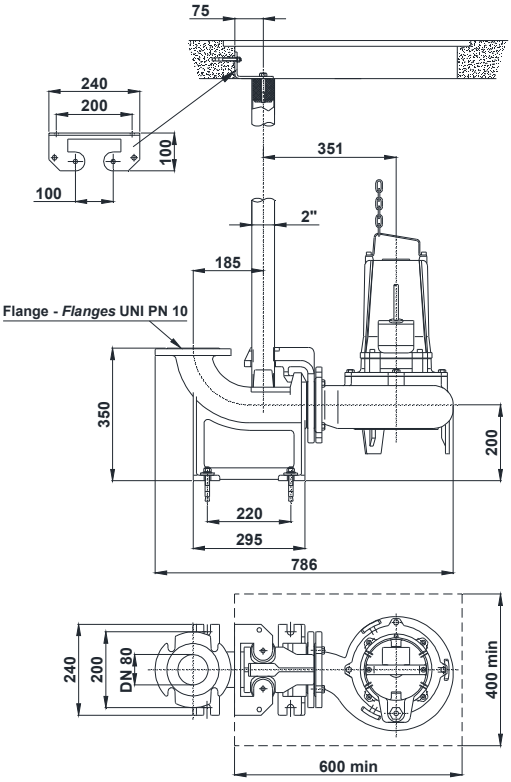

** **DISPOSITIVO DI ACCOPPIAMENTO DN 65/80 D**

***Discharge connection bracket DN 65/80 D*

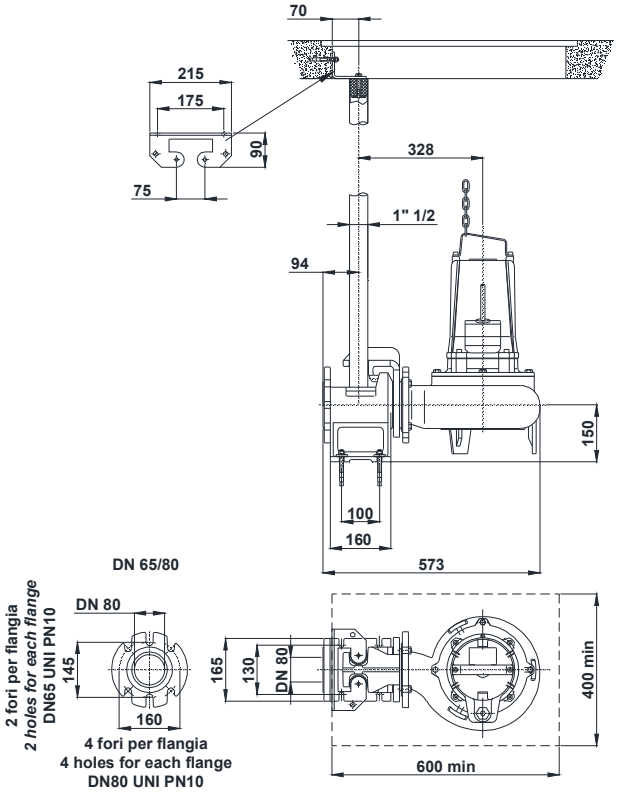

100 TF - TFX

Curva N° curve no.	POMPA *pump*	MANDATA discharge	GIRI/MIN *RPM*	η_{max} [%]	POTENZA NOM. *rated power* [kW]	CORRENTE NOM. *rated current* [A]	TENSIONE *voltage* [V]	CAVO *cable*	PASSAGGIO LIBERO free passage [mm]	PESO *weight* [kg]
1	100 TF/6 219 F2	DN 100 PN 10	960	60	1.5	4.2	400 ~ 3F	H07RNF 10 m 4G2,5 7G1,5*	90	70
2	100 TF/6 219 F3			62						
3	100 TF 178 F2		1450	56	1.85	4.5				66
4	100 TF 184 F2			58	2.2	5.7				
5	100 TF 204 F2			56	3	6.6				70

A richiesta: sonde termiche e sensore infiltrazione camera tenute – *On request: thermal protection and moisture sensor*

* Per pompa con protezioni richieste – *For pump with required protections*

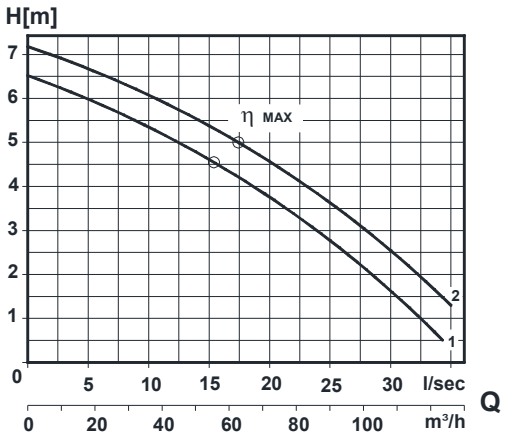

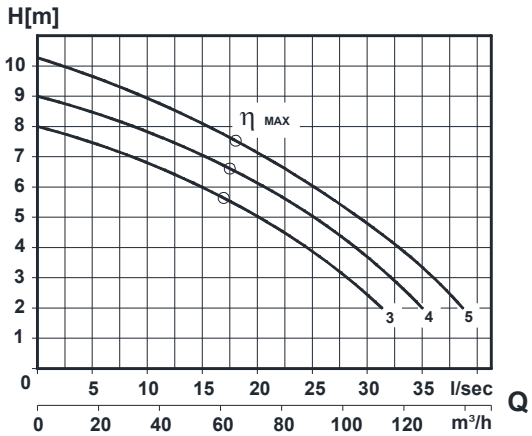

DISPOSITIVO DI ACCOPPIAMENTO DN 100 C

Discharge connection bracket DN 100 C

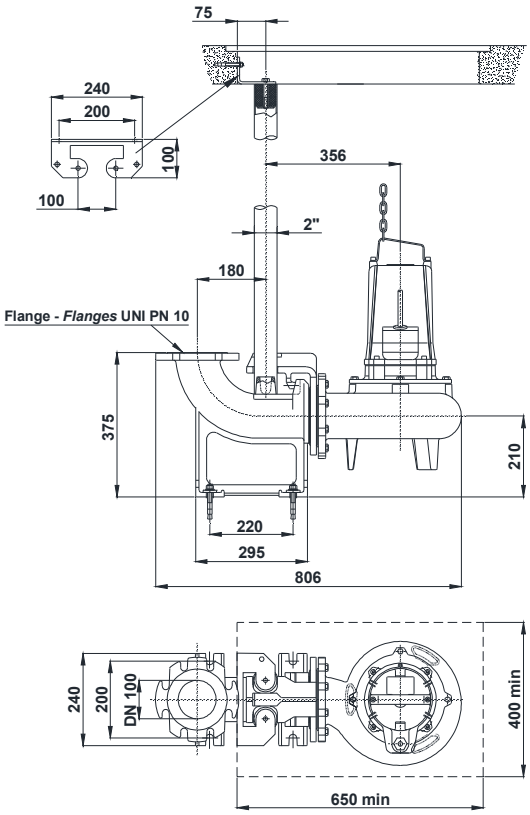

DIVOREX

Elettropompe sommergibili provviste di gruppo trituratore a quattro taglienti in acciaio inox indurito, costituito da rotore a lobi triangolari montato su girante aperta e da anello fisso con rilievi taglienti a spirale nel corpo pompa.
Condotte di piccolo diametro, sollevamento e trasferimento in pressione di fognatura e acque di scarico civili e industriali con solidi in sospensione. Unità abitative, insediamenti produttivi e di servizio possono essere collegati anche a notevole distanza in modo economico senza ricorrere a fognature di tipo convenzionale.

Temperatura massima del liquido: 40°C.
Isolamento motore Classe F ; protezione IP 68.

Submersible electric pumps *with grinder group with four cutting, consisting in rotor with triangular lobes mounted on an open impeller and in a fixing ring with spiral cutting edge reliefs.*
Lifting and transfer in pressure by little diameter sewage and discharge waters piping with suspended solids for domestic and industrial plants. Habitations, productive installations can be connected also with remarkable distances and service in a cheap way without using conventional sewerage.

Max. liquid temperature: 40°C.
Insulating motor Class F ; motor protection IP 68.

MATERIALI – *MATERIALS*			
SERIE: SERIES:	DIVOREX 3211	DIVOREX 40	DIVOREX 50
Fusioni principali: *principal parts:*	ghisa G20 *cast iron G20*		ghisa G25 *cast iron G25*
Girante: *impeller:*			
Albero: *shaft:*	Inox AISI 420 *S.S. AISI 420*		
Tenuta meccanica sup.: *upper mechanical seal:*	tenuta a labbro *lip seal*	grafite / allumina *graphite/alumina*	grafite / ceramica *graphite / ceramic*
Tenuta meccanica inf.: *lower mechanical seal:*	carburo di silicio / viton *silicon carbide / viton*		

DIMENSIONI *dimensions*	A	B	C	D	E	F	G	H
	[mm]							
D 3211	143	324	232	110	216	104	85	385
D 4012	140	365	295	120	250	120	66	453
D 4013								
D 4017	155	390	319	125	246	123		467
D 4018								
D 5020	140	592	359	144	293	149	78	664
D 5022								

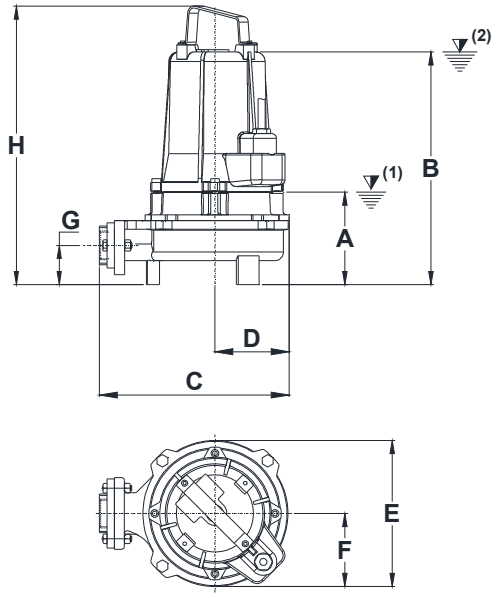

POMPA *pump*	MANDATA discharge	GIRI/MIN *RPM*	POTENZA NOM. *rated power* [kW]	CORRENTE NOM. *rated current* [A]	TENSIONE *voltage* [V]	CAVO *cable*	PESO *weight* [kg]
D 3211	DN 1"1/4G	2850	0.9	2.5	400 ~ 3F	10 m 4G1	23
D 3211 M- MB-MG				7.3	230 ~ MF		
D 4012	DN 1''1/2G		1.8	4	400 ~ 3F	H07RNF 10 m 4G2,5	42
D 4012 M-MB-MG				13.3	230 ~ MF		
D 4013			2.5	6.3	400 ~ 3F		
D 4017			3	7			50
D 4018			4	9.1			56
D 5020	DN 50		6	13.5	400	10 m 4G2,5	84
D 5022			7.5	16.0			88

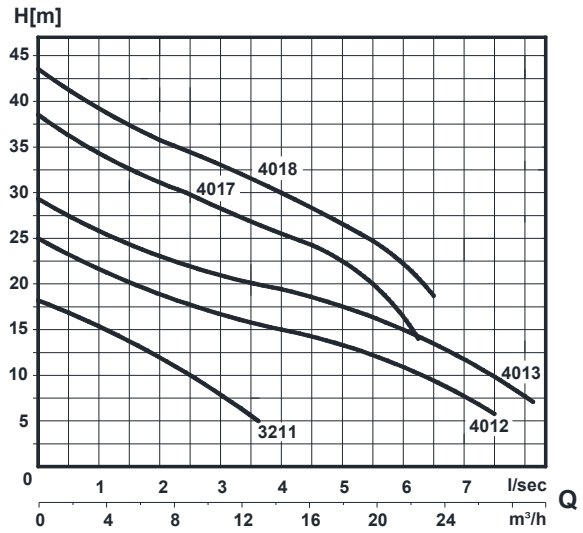

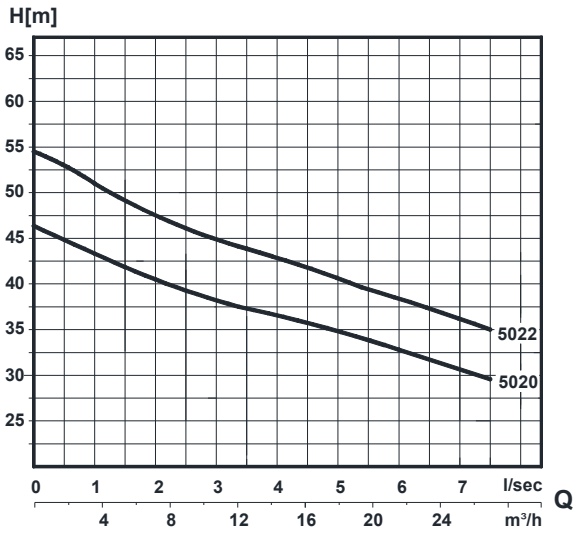

DISPOSITIVO DI ACCOPPIAMENTO DN 50/2 GN

Discharge connection bracket DN 50/2 GN

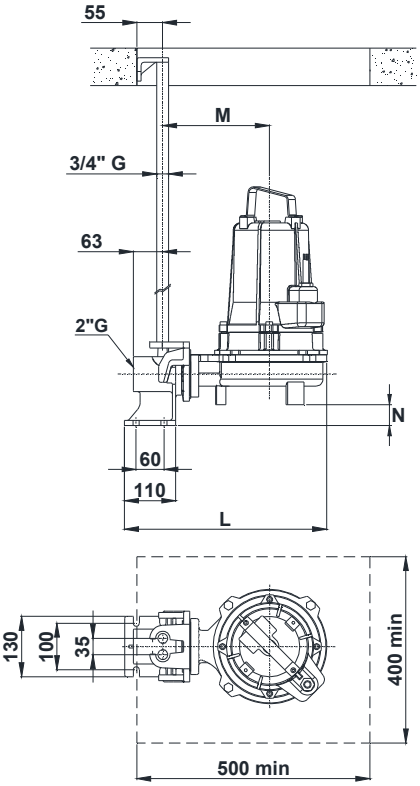

DISPOSITIVO DI ACCOPPIAMENTO DN 50/2 DRC 2''

Discharge connection bracket DN 50/2 DRC 2''

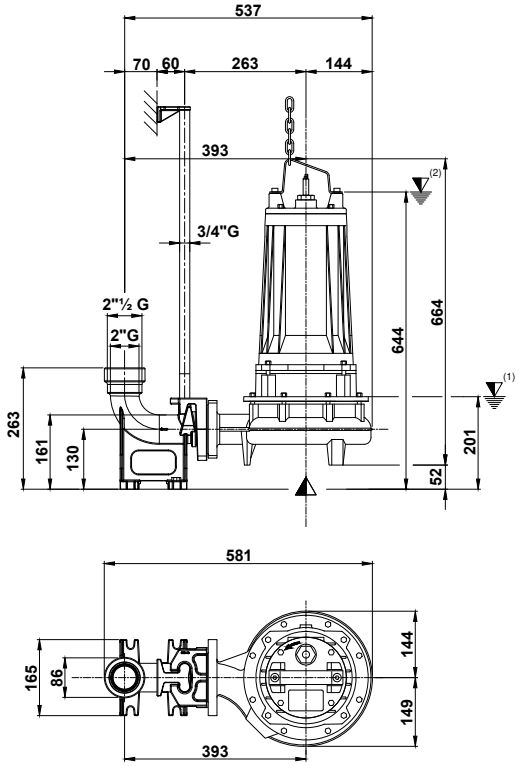

Solo per Divorex 3010 e Divorex 40: **dispositivo di accoppiamento DN 50/2 GN**

Only for Divorex 3010 and Divorex 40: ***complete discharge connection bracket DN 50/2 GN***

Dimensioni *Dimensions*	L	M	N
	[mm]		
DIVOREX 3010	405	205	25
DIVOREX 4012-4013	400	210	45
DIVOREX 4017-4018	434	230	

Solo per Divorex 50: **dispositivo di accoppiamento DN 50/2 DRC 2''**

Only for Divorex 50: ***complete discharge connection bracket DN 50/2 DRC 2''***

Elettropompe sommergibili
Submersible electric pumps

RS - BT

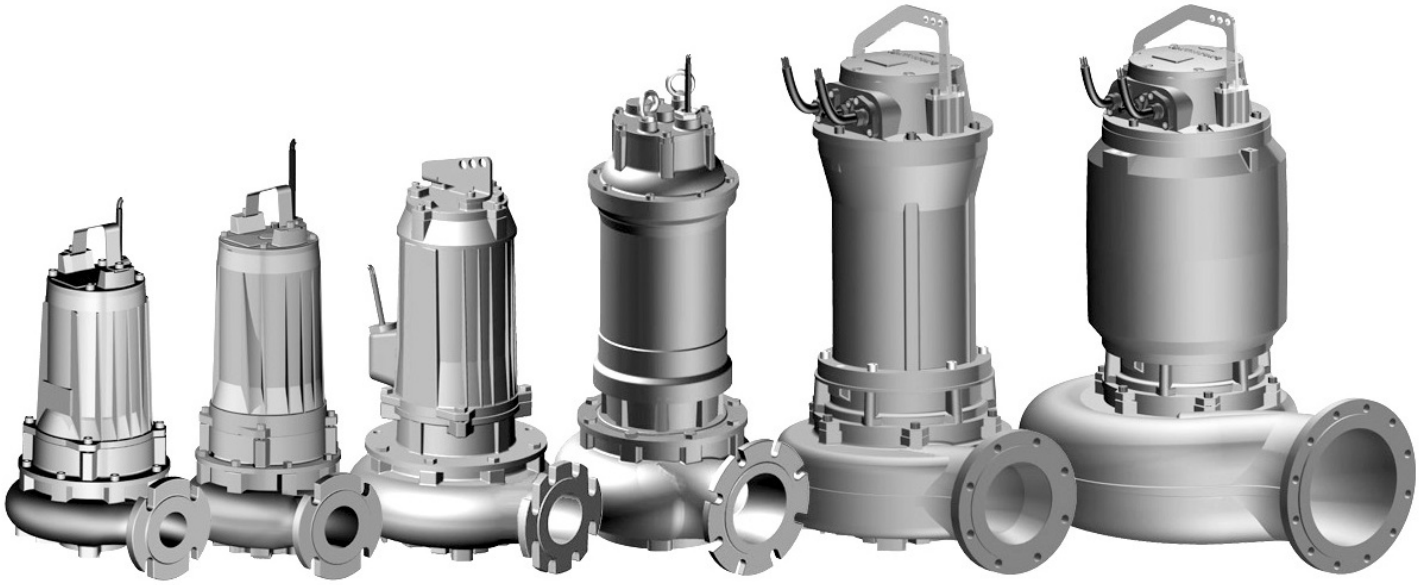

SERIE RS
Elettropompe sommergibili con girante arretrata a vortice, idonee a convogliare liquidi carichi fognari con corpi solidi grossolani e fibre lunghe.
Gli ampi passaggi liberi offrono l'opportunità di operare in molteplici applicazioni in campo industriale, zootecnico e nella depurazione delle acque per il pompaggio di acque grezze e fanghi attivi anche con presenza di gas ed aria.

RS SERIES
Submersible electric pumps with vortex impeller suitable for conveying sewage loads liquids with coarse solid bodies and long fibers.
The wide free passes offer the opportunity to operate in many applications in the industrial, zootechnical and water purification fields, for the pumping of the raw water and activated sludge even with the presence of gas and air.

SERIE BT
Elettropompe sommergibili con girante bicanale aperta e diffusore autopulente. Gli ottimi rendimenti offrono l'opportunità di applicazione in impianti industriali, di depurazione e di trasformazione agroalimentare oltre che in impianti di sollevamento di fognatura, liquami zootecnici ed acque meteoriche. Su richiesta opzionale, è integrabile anche un diffusore con speroni taglienti (versione chopper).

BT SERIES
Submersible electric pumps with open two-channel impeller and self-cleaning diffuser. The excellent efficiencies offer the opportunity of application in industrial plants, purification and food processing as well as sewage lifting systems, zootechnical sewage and rainwater.
On optional, cutting diffuser can be integrated (chopper version).

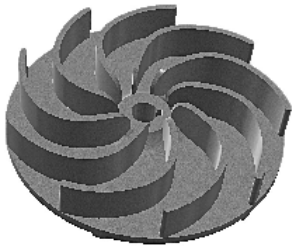

GIRANTE VORTEX
VORTEX IMPELLER

GIRANTE BICANALE APERTA
OPEN 2-CHANNEL IMPELLER

DIFFUSORE STANDARD
STANDARD DIFFUSER

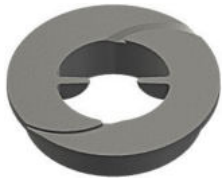

VERSIONE CHOPPER
CHOPPER VERSION

CARATTERISTICHE TECNICHE - *TECHNICAL SPECIFICATIONS*

MANDATA *discharge*	GRANDEZZA *frame* [mm]	GIRI/MIN *RPM*	POTENZE NOM. *range of powers* [kW]	PORTATE * *range of flows** [ℓ/sec]	PREVALENZE ** *range of heads*** [m]	PASSAGGI LIBERI *free passes* [mm]
DN 50	220	2900	[5.5 – 13.5]	[8 – 20]	[31 – 53]	[35 – 40]
DN 65	220	960	1.1	[9 – 30]	[7 – 52]	[45 – 60]
		1450	[1.85 – 5.5]			
		2900	[5.5 – 13.5]			
DN 80	220	960	1.1	[9 – 48]	[3 – 75]	[60 – 75]
		1450	[1.85 – 5.5]			
		2900	[5.5 – 13.5]			
	280	960	2.5			
		1450	[6 – 18.5]			
		2900	[18.5 – 30]			
DN 100	220	960	1.5	[17 – 90]	[6 – 47]	[75 – 85]
		1450	[1.85 – 9.2]			
		2900	13.5			
	280	960	[2.5 – 3.5]			
		1450	[6 – 30]			
		2900	22			
	375	960	[9 – 15]			
		1450	[30 – 50]			
DN 150	280	960	[3.5 – 11]	[70 – 155]	[7 – 33]	[120 – 130]
		1450	[6 – 30]			
	375	960	[9.2 – 22]			
		1450	[37 – 50]			
DN 200	375	960	[15 – 22]	[140 – 190]	[10 – 16]	110

* La gamma fa riferimento ai valori massimi delle portate, cioè ai valori di fine curva.
** The range refers to the maximum values of the flow rates, at the end of the curve.*

** La gamma fa riferimento ai valori massimi delle prevalenze, cioè ai valori di inizio curva.
*** The range refers to the maximum values of the heads, at the beginning of the curve.*

CAMPI DI FUNZIONAMENTO - *OPERATING RANGES*

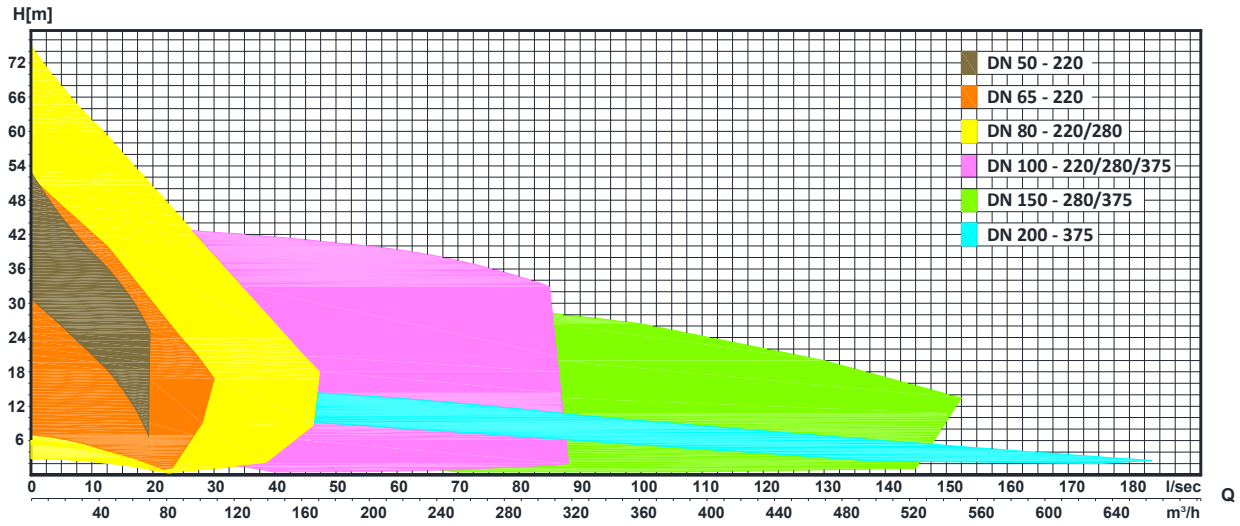

CARATTERISTICHE TECNICHE - *TECHNICAL SPECIFICATIONS*

MANDATA *discharge*	GRANDEZZA *frame* [mm]	GIRI/MIN *RPM*	POTENZE NOM. *range of powers* [kW]	PORTATE * *range of flows* * [ℓ/sec]	PREVALENZE ** *range of heads* ** [m]
DN 80	220	1450	[1.5 – 15]	[30 – 54]	[9 – 67]
		2900	[6.7 – 13.5]		
	280	1450	[7.5 – 15]		
		2900	[18.5 – 22]		
DN 100	220	960	2.5	[20 – 74]	[8 – 67]
		1450	[1.5 – 5.5]		
		2900	[6.7 – 13.5]		
	280	960	3.5		
		1450	[7.5 – 15]		
		2900	[18.5 – 22]		
	375	1450	[18.5 – 45]		
DN 150	280	960	[3.5 – 5.5]	[80 – 145]	[9 – 48]
		1450	[6 – 22]		
	375	1450	[30 – 50]		
DN 200	375	960	[7.5 – 30]	[120 – 215]	[11 – 48]
		1450	[30 – 50]		
DN 300	375	720	15	[300 – 370]	[9 – 18]
		960	[22 – 34]		

* La gamma fa riferimento ai valori massimi delle portate, cioè ai valori di fine curva.
** The range refers to the maximum values of the flow rates, at the end of the curve.*

** La gamma fa riferimento ai valori massimi delle prevalenze, cioè ai valori di inizio curva.
*** The range refers to the maximum values of the heads, at the beginning of the curve.*

CAMPI DI FUNZIONAMENTO - *OPERATING RANGES*

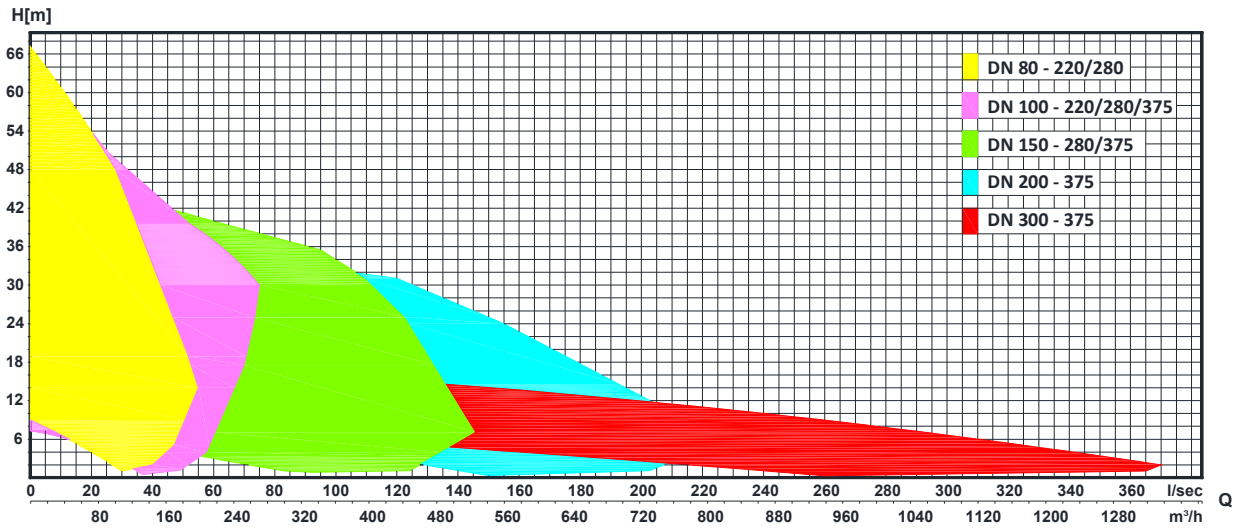

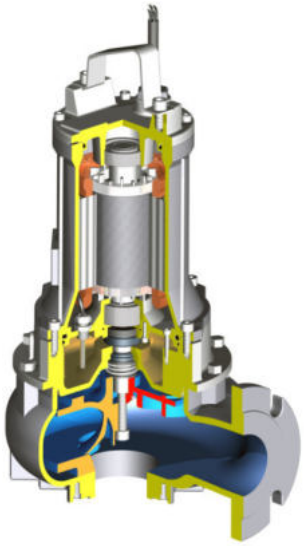

1.5 ÷ 4 kW

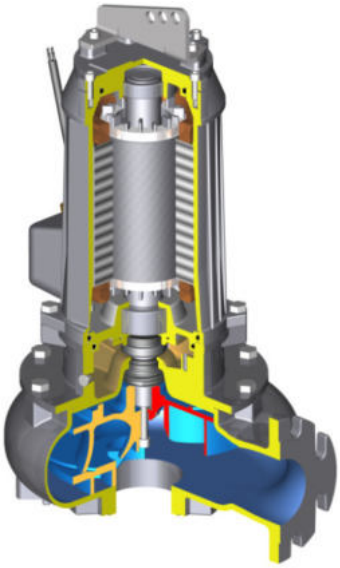

7.5 ÷ 13.5 kW

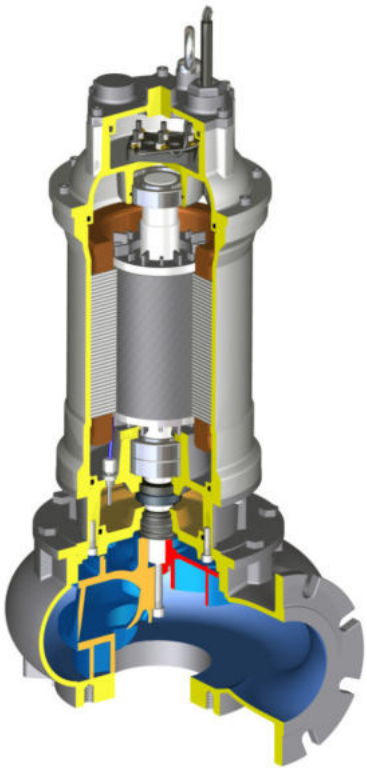

15 ÷ 18 kW
Motore M: 22 ÷ 30 kW

MOTORE

Asincrono trifase a gabbia di scoiattolo, con raffreddamento tramite liquido circostante. Fattore di servizio S1 con motore completamente immerso.
Isolamento motore: classe F-H ; protezione IP 68.
Temperatura massima del liquido: 40°C

COOLING SYSTEM

Asynchronous three-phase motor in squirrel cage type, with cooling through surrounding liquid. Service factor S1 with fully immersed motor.
Motor insulation: class F-H ; IP 68 protection.
Maximum liquid temperature: 40°C

SUPPORTAZIONE / ALBERO

Cuscinetto superiore radiale chiuso a una corona di sfere, con lubrificazione a grasso permanente.
Cuscinetto inferiore radiale obliquo chiuso a doppia corona di sfere, con lubrificazione a grasso permanente.
Ridotta sporgenza dell'albero e cuscinetto inferiore bloccato meccanicamente consentono di ottenere una supportazione robusta e compatta, a beneficio di affidabilità e durata.

SUPPORTS

Upper bearing: radial, single-row ball, closed, with permanent grease lubrication.
Lower bearing: radial angular, double row ball, closed, with permanent grease lubrication.
The reduced shaft protrusion and the mechanically locked lower bearing allow for a robust and compact support, to the benefit of durability and reliability.

DISPOSITIVI DI CONTROLLO

Disponibili sensori termici (Klixon) negli avvolgimenti del motore per segnalare eventuali surriscaldamenti, e sensore di infiltrazione inserito nella camera tenute.

CONTROL DEVICES

Available thermal sensors (Klixon) in motor windings to signal overheating, and infiltration sensor inserted in the chamber.

TENUTE MECCANICHE

Sistema con doppia tenuta meccanica in camera olio di adeguata capacità, per lubrificazione e raffreddamento ottimali. Tenuta lato liquido in carburo di silicio SIC/SIC, tenuta lato motore realizzata in grafite/allumina.

MECHANICAL SEALS

Double mechanical seals in oil bath for optimal lubrication and cooling: liquid side seal in silicon carbide SIC/SIC, motor side seal in graphite / alumina.

MATERIALI

Fusioni principali in ghisa GG25. Albero in inox AISI 420.
Per la serie BT girante e diffusore sono in ghisa GS500, con trattamento di indurimento supplementare per la versione chopper.

MATERIALS

Main castings in cast iron GG25. Shaft in S.S. AISI 420.
For BT series impeller and diffuser are in cast iron GS500, with additional hardening treatment for chopper version.

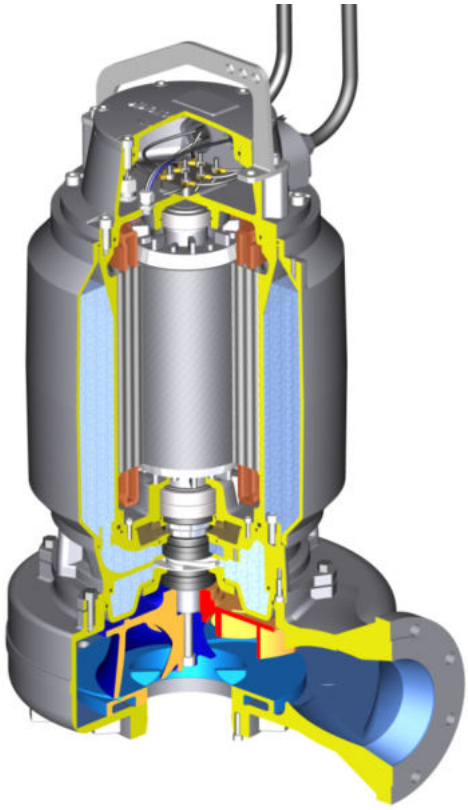

22 ÷ 50 kW

SISTEMA CON CAMICIA DI RAFFREDDAMENTO A CIRCUITO CHIUSO
Per potenze a partire da 22 kW è disponibile, per le installazioni a secco in camera asciutta, un sistema di raffreddamento con circolazione forzata di liquido refrigerante tramite opportuna girante integrata.

SYSTEM WITH CLOSED CIRCUIT COOLING JACKET
For powers from 22 kW, a cooling system with forced circulation of coolant is available for dry installations through a suitable integrated impeller.

MODELLO ***TYPE***	**LUCE DI PASSAGGIO GIRANTE** ***IMPELLER PASSAGE LIGHT***
80/100 4P	50x68
80/100 2P	45x40
150 4P	65x80
200 4P-6P	90X120
300 6P	100X140

TIPOLOGIE DI INSTALLAZIONE

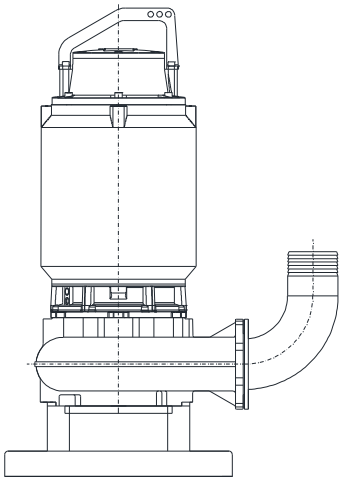

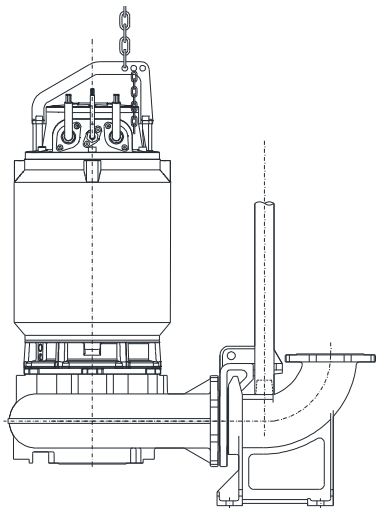

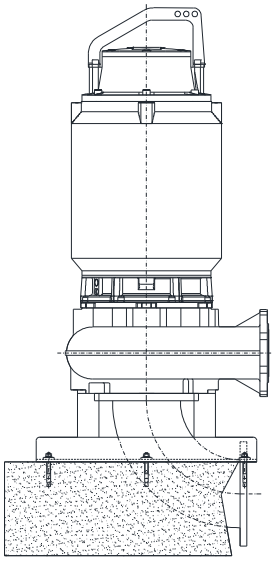

MOBILE – *PORTABLE*

Con base di sostegno e controflangia di per tubo di mandata rigido o gomito flangiato portagomma in ghisa (DN65÷150).

With support base and counter-flange for rigid delivery pipe or flanged elbow cast iron hose (DN65 ÷ 150).

FISSA – *FIXED*

Con tubi guida per l'estrazione della pompa e dispositivo di accoppiamento automatico fissato al fondo del pozzo.

With guide tubes for pump extraction and automatic discharge connection bracket fixed to the bottom of the well.

A SECCO – *DRY*

Configurazione orizzontale con corpo dotato di zampe, oppure verticale con base di sostegno.

Horizontal configuration with body with legs, or vertical configuration with support base.

Elettropompe orizzontali
Horizontal electric pumps

KSM - KBM

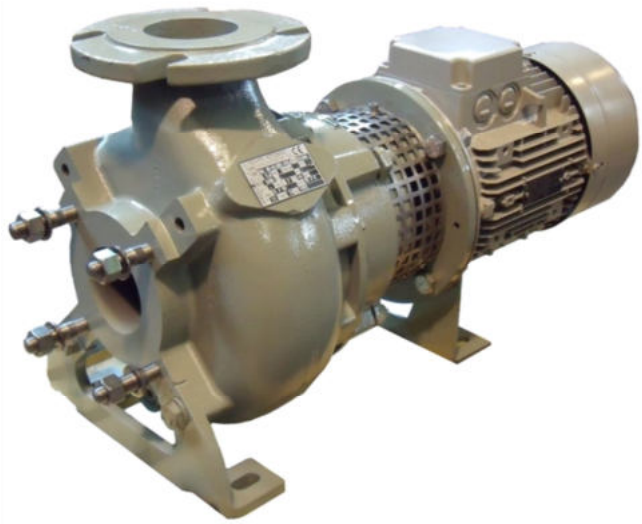

SERIE KSM

Pompe centrifughe ad asse orizzontale monostadio in esecuzione monoblocco con motori unificati B5, aspirazione assiale, piedi smontabili, bocca di mandata orientabile sui 90°, possibilità di montaggio verticale.

Girante arretrata a vortice idonea a convogliare liquidi carichi fognari con corpi solidi grossolani e fibre lunghe. Gli ampi passaggi liberi azzerano i rischi di intasamento e sono ottimali per consentire di convogliare fanghi contenenti gas disciolti, acque non depurate, cariche, reflui da processi industriali. Inoltre, il principio del vortice liquido non crea emulsioni stabili e riduce l'effetto di eventuali solidi abrasivi.

KSM SERIES

Horizontal single-stage centrifugal pumps in close-coupled version having unified motors, axial suction, removable bracket, orientable outlet, possibility of vertical mounting.

Vortex impeller suitable for conveying sewerage liquids with coarse solid bodies and long fibers. The large free passes eliminate the risk of clogging and are optimal to convey sludge containing dissolved gas, untreated water, fillers, wastewater from industrial processes. The liquid vortex principle does not create stable emulsions and reduces the effect of abrasive solids.

SERIE KBM

Pompe centrifughe ad asse orizzontale monostadio in esecuzione monoblocco con motori unificati B5, aspirazione assiale, piedi smontabili, bocca di mandata orientabile sui 90°, possibilità di montaggio verticale.

Girante bicanale aperta e diffusore autopulente garantiscono ottimi rendimenti idraulici e offrono opportunità di applicazione in impianti industriali, di depurazione e di trasformazione agroalimentare, oltre che in impianti di sollevamento di fognatura, liquami zootecnici ed acque meteoriche. Su richiesta opzionale, è integrabile anche un diffusore con speroni taglienti (versione chopper).

KBM SERIES

Horizontal single-stage centrifugal pumps in close-coupled version having unified motors, axial suction, removable bracket, orientable outlet, possibility of vertical mounting.

The open two-channel impeller and the self-cleaning diffuser ensure excellent hydraulic efficiencies and offer opportunities of application in industrial plants, purification and food processing, sewage lifting systems, zootechnical sewage and rainwater. On optional request, a cutting diffuser (chopper version) can also be integrated.

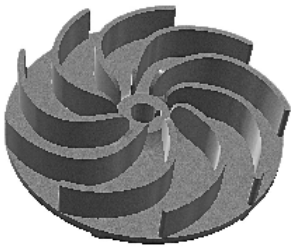

GIRANTE VORTEX
VORTEX IMPELLER

GIRANTE BICANALE APERTA
OPEN 2-CHANNEL IMPELLER

DIFFUSORE STANDARD
STANDARD DIFFUSER

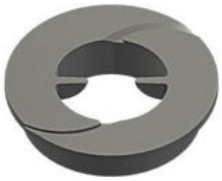

VERSIONE CHOPPER
CHOPPER VERSION

CARATTERISTICHE TECNICHE - *TECHNICAL SPECIFICATIONS*

MANDATA *discharge*	GRANDEZZA *frame* [mm]	GIRI/MIN *RPM*	POTENZE NOM. *range of powers* [kW]	PORTATE * *range of flows** [ℓ/sec]	PREVALENZE ** *range of heads*** [m]	PASSAGGI LIBERI *free passes* [mm]
DN 50	220	960	1.5	[9 – 19]	[4 – 53]	[40 – 50]
		1450	[1.5 – 3]			
		2900	[3 – 11]			
DN 65	220	960	[1.5 – 2.2]	[15 – 30]	[5 – 40]	[45 – 60]
		1450	[1.5 – 5.5]			
		2900	[3 – 11]			
DN 80	220	960	1.5	[22 – 47]	[5 – 33]	[65 – 75]
		1450	[2.2 – 5.5]			
		2900	[3 – 11]			
	280	1450	[7.5 – 18.5]			
DN 100	220	960	1.5	[32 – 75]	[6 – 34]	[75 – 90]
		1450	[2.2 – 7.5]			
		2900	15			
	280	960	4			
		1450	[7.5 – 22]			
DN 150	280	960	[4 – 11]	[60 – 120]	[7 – 21]	[120 – 130]
		1450	[7.5 – 18.5]			
DN 200	375	960	15	[140 – 150]	[11 – 12]	110

* La gamma fa riferimento ai valori massimi delle portate, cioè ai valori di fine curva.
** The range refers to the maximum values of the flow rates, at the end of the curve.*

** La gamma fa riferimento ai valori massimi delle prevalenze, cioè ai valori di inizio curva.
*** The range refers to the maximum values of the heads, at the beginning of the curve.*

CAMPI DI FUNZIONAMENTO - *OPERATING RANGES*

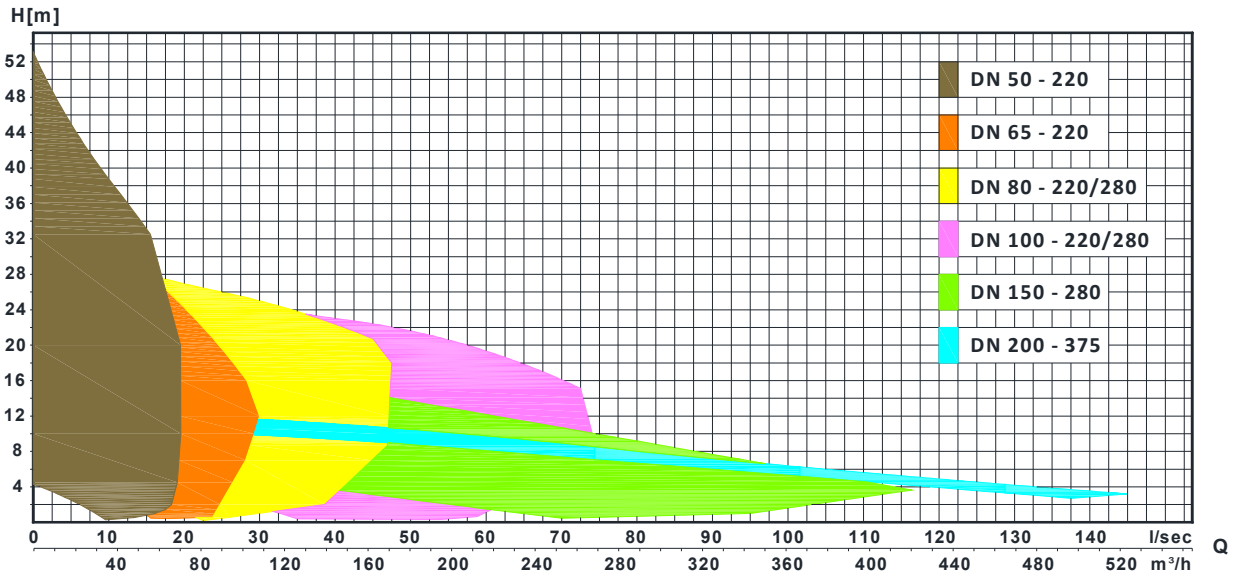

CARATTERISTICHE TECNICHE - *TECHNICAL SPECIFICATIONS*

MANDATA *discharge*	GRANDEZZA *frame* [mm]	GIRI/MIN *RPM*	POTENZE NOM. *range of powers* [kW]	PORTATE * *range of flows ** [ℓ/sec]	PREVALENZE ** *range of heads ** [m]
DN 80	220	1450	[1.5 – 5.5]	[30 – 55]	[9 – 60]
		2900	[7.5 – 22]		
	280	1450	[7.5 – 15]		
DN 100	220	960	3	[38 – 67]	[8 – 59]
		1450	[2.2 – 5.5]		
		2900	[7.5 – 22]		
	280	960	4		
		1450	[7.5 – 18.5]		
DN 150	220	1450	5.5	[82 – 135]	[9 – 28]
	280	960	[4 – 5.5]		
		1450	[7.5 – 18.5]		
DN 200	280	960	[7.5 – 11]	[150 – 200]	[11 – 17]
	375		15		

* La gamma fa riferimento ai valori massimi delle portate, cioè ai valori di fine curva.
** The range refers to the maximum values of the flow rates, at the end of the curve.*

** La gamma fa riferimento ai valori massimi delle prevalenze, cioè ai valori di inizio curva.
*** The range refers to the maximum values of the heads, at the beginning of the curve.*

CAMPI DI FUNZIONAMENTO - *OPERATING RANGES*

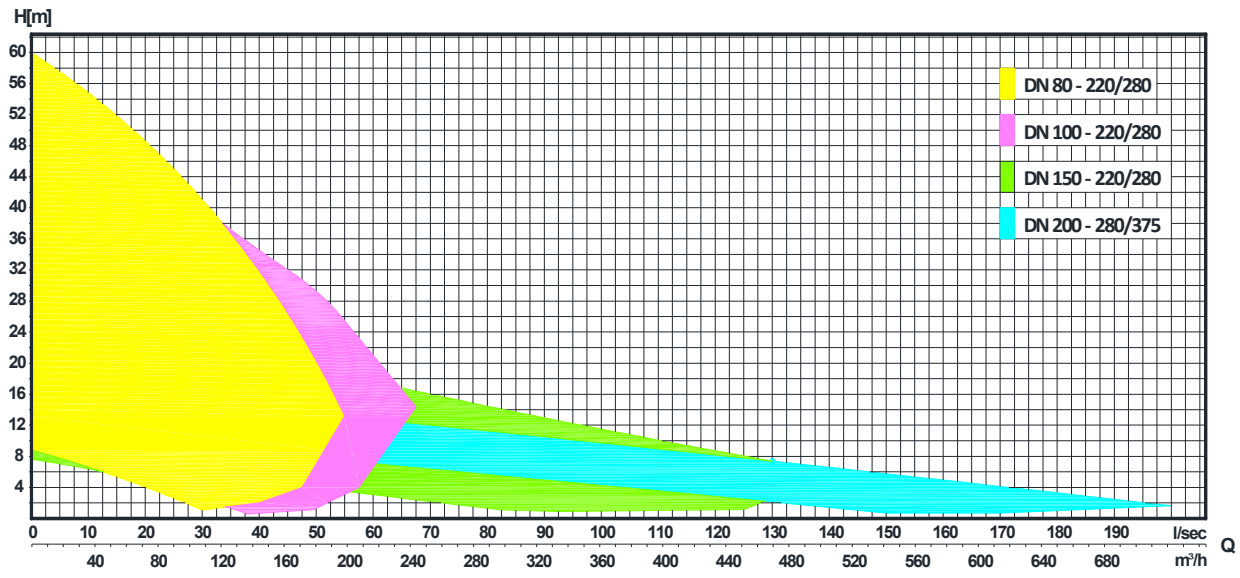

SERIE KSM

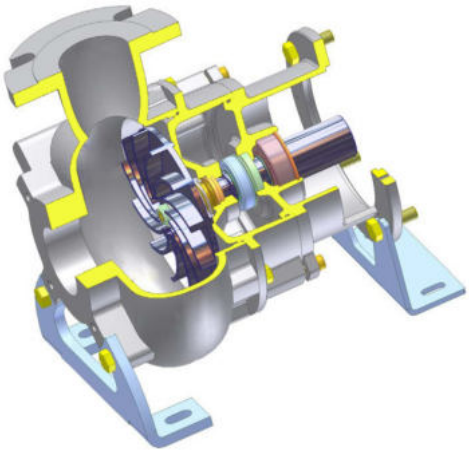

SERIE KBM

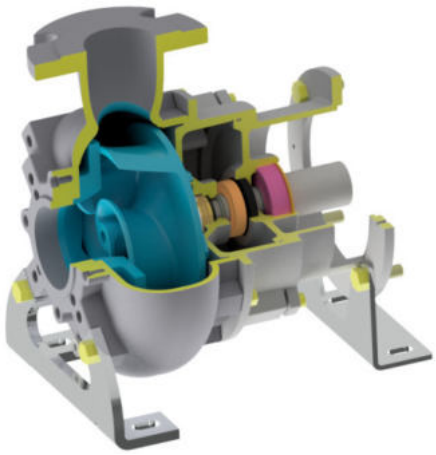

CARATTERISTICHE TECNICHE

Le scelte di progettazione e la qualità dei materiali e dei componenti utilizzati assicurano affidabilità, durata nel tempo e robustezza. La modularità dei componenti tra le varie grandezze consente la massima ottimizzazione nella scorta dei ricambi.

TECHNICAL CHARACTERISTICS

The design construction choices and the high quality of any components used assure reliability and durability of this pumps. The components modularity between the different pump syzes allow to get the maximum spare parts optimization.

MOTORE

Motore elettrico "inverter resistant" asincrono trifase, con rotore in cortocircuito; costruzione chiusa e ventilazione esterna. Isolamento classe F, protezione IP 55.

MOTOR

Inverter resistant asynchronous, threephase electric motor with short-circuit rotor; closed construction with fan ventilation. Motor insulation: class F ; IP 68 protection.

SUPPORTAZIONE

Cuscinetti a singola/doppia corona di sfere montati su albero cavo, inseriti in lanterna d'accoppiamento al motore unificato B5.

SUPPORTS

Ball bearings place on a holed shaft and insert in the connection flange with the B5 unified motor.

TENUTE MECCANICHE

Sistema di doppie tenute meccaniche in carburo di silicio e in bagno d'olio per ottimale lubrificazione e raffreddamento.

MECHANICAL SEALS

Double mechanical seals in silicon carbride in oil bath for optimal lubrication and cooling.

MATERIALI

Fusioni principali in ghisa GG25. Albero in inox AISI 420. Per la serie BT girante e diffusore sono in ghisa GS500, con trattamento di indurimento supplementare per la versione chopper.

MATERIALS

Main castings in cast iron GG25. Shaft in S.S. AISI 420. For BT series impeller and diffuser are in cast iron GS500, with additional hardening treatment for chopper version.

TIPOLOGIE DI INSTALLAZIONE

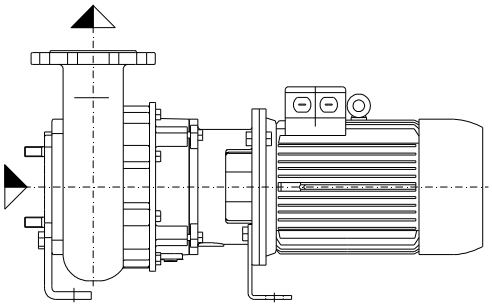

ORIZZONTALE – *HORIZONTAL*

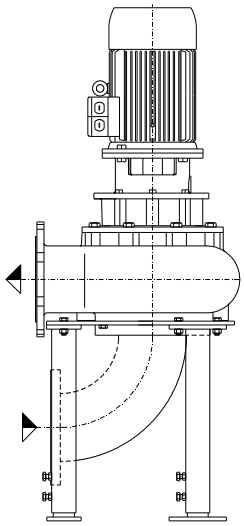

VERTICALE – *VERTICAL*

Elettropompe orizzontali
Horizontal electric pumps

KS - KB

SERIE KS

Pompe centrifughe ad asse orizzontale monostadio, aspirazione assiale con disegno pull-out, piedi smontabili, bocca di mandata orientabile su tre posizioni.

Girante arretrata a vortice idonea a convogliare liquidi carichi fognari con corpi solidi grossolani e fibre lunghe. Gli ampi passaggi liberi azzerano i rischi di intasamento e sono ottimali per consentire di convogliare fanghi contenenti gas disciolti, acque non depurate, reflui da processi dell'industria agroalimentare e cartaria. Inoltre, il principio del vortice liquido non crea emulsioni stabili e riduce l'effetto di eventuali solidi abrasivi.

KS SERIES

Horizontal single-stage centrifugal pumps, axial suction with back pull-out design, dismounting support foot, setting of discharge flange in three different positions.

Vortex impeller suitable for conveying sewerage liquids with coarse solid bodies and long fibers. The large free passes eliminate the risk of clogging and are optimal for conveying sludge containing dissolved gas, unpurified water, wastewater from agroindustrial and paper industry processes. The liquid vortex principle does not create stable emulsions and reduces the effect of any abrasive solids.

SERIE KB

Pompe centrifughe ad asse orizzontale monostadio, aspirazione assiale con disegno pull-out, piedi smontabili, bocca di mandata orientabile su tre posizioni.

Girante bicanale aperta e diffusore autopulente garantiscono ottimi rendimenti idraulici e offrono opportunità di applicazione in impianti industriali, di depurazione e di trasformazione agroalimentare e cartaria, oltre che in impianti di sollevamento di fognatura, liquami zootecnici ed acque meteoriche. Su richiesta opzionale, è integrabile anche un diffusore con speroni taglienti (versione chopper).

KB SERIES

Horizontal single-stage centrifugal pumps, axial suction with back pull-out design, dismounting support foot, setting of discharge flange in three different positions.

The open two-channel impeller and the self-cleaning diffuser ensure excellent hydraulic efficiencies and offer opportunities of application in industrial plants, sewage treatment food and paper processing, as well as sewage lifting systems, zootechnical sewage and rainwater. On optional request, a cutting diffuser (chopper version) can also be integrated.

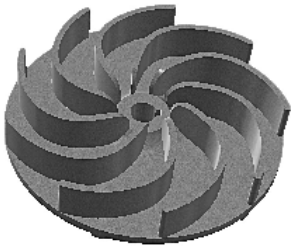

GIRANTE VORTEX
VORTEX IMPELLER

GIRANTE BICANALE APERTA
OPEN 2-CHANNEL IMPELLER

DIFFUSORE STANDARD
STANDARD DIFFUSER

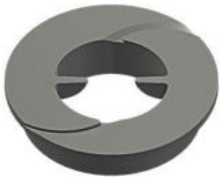

VERSIONE CHOPPER
CHOPPER VERSION

CARATTERISTICHE TECNICHE - *TECHNICAL SPECIFICATIONS*

MANDATA *discharge*	GRANDEZZA *frame* [mm]	GIRI/MIN *RPM*	POTENZE NOM. *range of powers* [kW]	PORTATE * *range of flows** [ℓ/sec]	PREVALENZE ** *range of heads*** [m]	PASSAGGI LIBERI *free passes* [mm]
DN 50	220	960	1.5	[11 – 20]	[6 – 53]	[40 – 50]
		1450	[1.5 – 3]			
		2900	[3 – 15]			
DN 65	220	960	[1.5 – 2.2]	[15 – 32]	[6 – 45]	[45 – 60]
		1450	[1.5 – 5.5]			
		2900	[3 – 11]			
DN 80	220	960	1.5	[22 – 47]	[5 – 65]	[65 – 75]
		1450	[2.2 – 5.5]			
		2900	[3 – 22]			
	280	1450	[7.5 – 18.5]			
		2900	30			
DN 100	220	960	1.5	[32 – 90]	[6 – 44]	[75 – 90]
		1450	[2.2 – 7.5]			
		2900	15			
	280	960	4			
		1450	[7.5 – 30]			
	375	1450	[30 – 55]			
DN 150	220	960	[4 – 7.5]	[59 – 155]	[7 – 33]	[115 – 130]
		1450	4			
	280	960	11			
		1450	[7.5 – 37]			
	375	960	[15 – 22]			
		1450	[37 – 55]			
DN 200	375	960	[15 22]	[138 – 185]	[10 – 16]	110

* La gamma fa riferimento ai valori massimi delle portate, cioè ai valori di fine curva.
** The range refers to the maximum values of the flow rates, at the end of the curve.*

** La gamma fa riferimento ai valori massimi delle prevalenze, cioè ai valori di inizio curva.
*** The range refers to the maximum values of the heads, at the beginning of the curve.*

CAMPI DI FUNZIONAMENTO - *OPERATING RANGES*

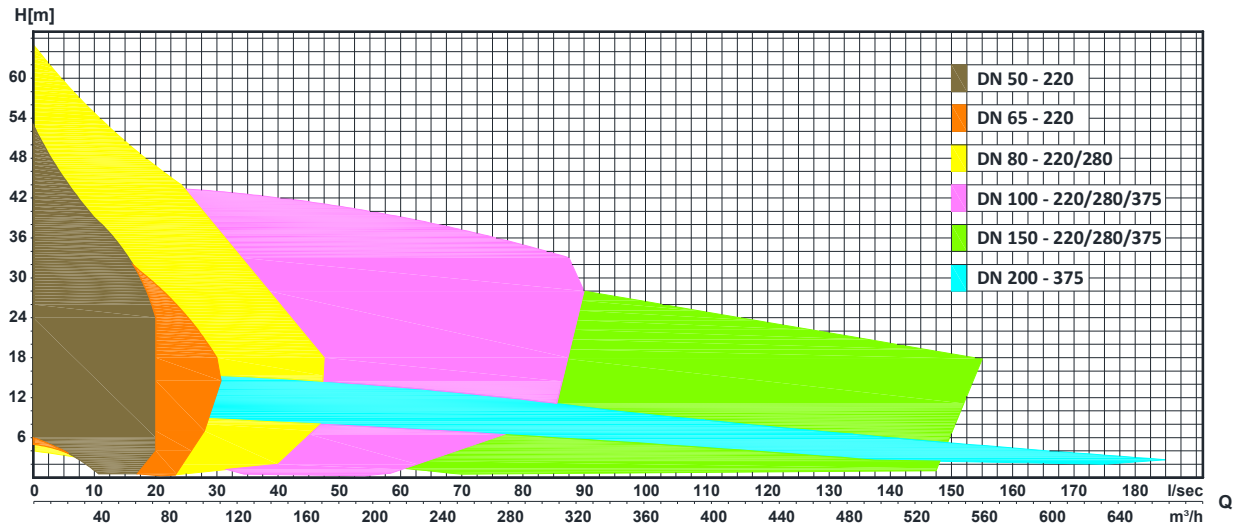

CARATTERISTICHE TECNICHE - *TECHNICAL SPECIFICATIONS*

MANDATA *discharge*	GRANDEZZA *frame* [mm]	GIRI/MIN *RPM*	POTENZE NOM. *range of powers* [kW]	PORTATE * *range of flows** [ℓ/sec]	PREVALENZE ** *range of heads*** [m]
DN 80	220	1450	[1.5 – 5.5]	[30 – 55]	[9 – 63]
		2900	[7.5 – 22]		
	280	1450	[7.5 – 15]		
DN 100	220	960	3	[38 – 75]	[8 – 67]
		1450	[2.2 – 5.5]		
		2900	[7.5 – 30]		
	280	960	4		
		1450	[7.5 – 18.5]		
	375	1450	[22 – 45]		
DN 150	280	960	[4 – 5.5]	[82 – 135]	[9 – 28]
		1450	[7.5 – 22]		
	375	1450	[30 – 75]		
DN 200	280	960	[7.5 – 11]	[150 – 230]	[11 – 46]
	375	960	[15 – 30]		
		1450	[30 – 75]		
DN 300	375	960	[22 – 37]	[300 – 370]	[13 – 18]

* La gamma fa riferimento ai valori massimi delle portate, cioè ai valori di fine curva.
** The range refers to the maximum values of the flow rates, at the end of the curve.*

** La gamma fa riferimento ai valori massimi delle prevalenze, cioè ai valori di inizio curva.
*** The range refers to the maximum values of the heads, at the beginning of the curve.*

CAMPI DI FUNZIONAMENTO - *OPERATING RANGES*

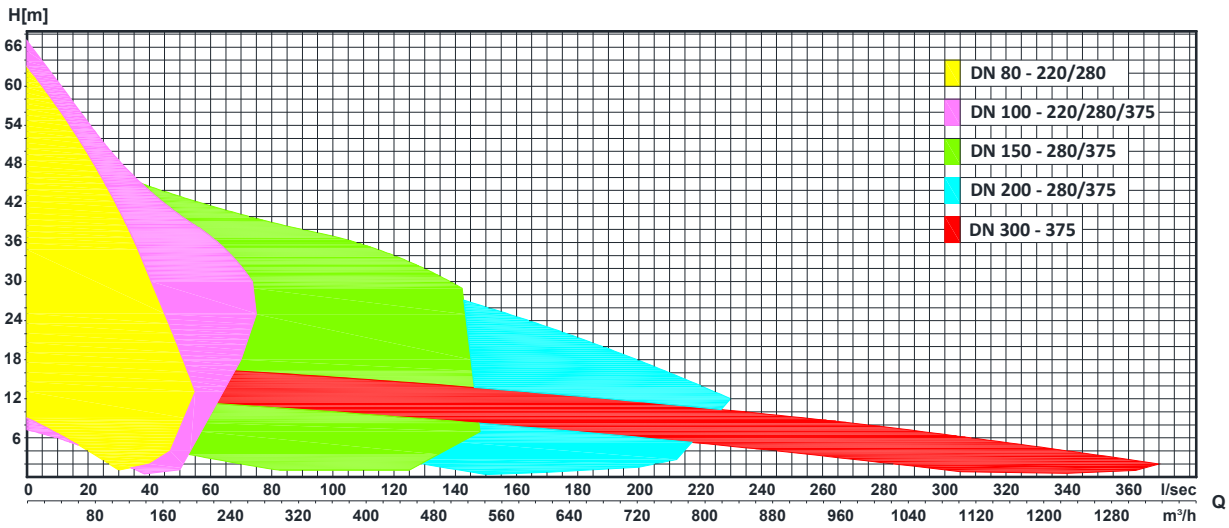

KS - KB

SERIE KS

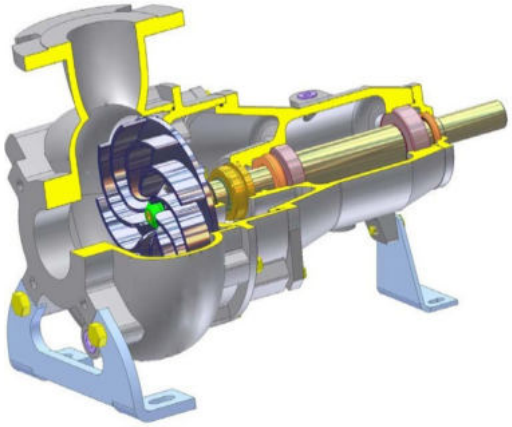

SERIE KB

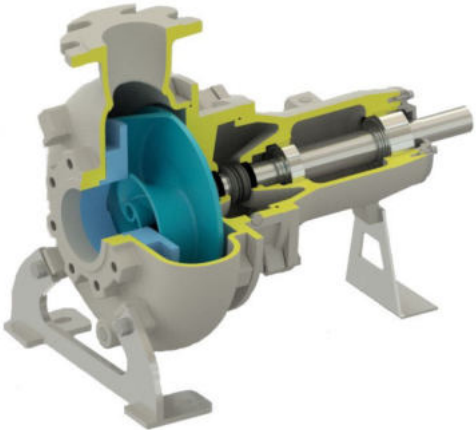

CARATTERISTICHE TECNICHE
Le scelte di progettazione e la qualità dei materiali e dei componenti utilizzati assicurano affidabilità, durata nel tempo e robustezza. La modularità dei componenti tra le varie grandezze consente la massima ottimizzazione nella scorta dei ricambi.
TECHNICAL CHARACTERISTICS
The design construction choices and the high quality of any components used assure reliability and durability of this pumps. The components modularity between the different pump sizes allow to get the maximum spare parts optimization.

SUPPORTAZIONE
Cuscinetti a singola/doppia corona di sfere e protetti da anelli di tenuta dimensionati per servizi gravosi; esecuzione con lubrificazione ad olio.
SUPPORTS
Single/double balls bearings covered by seals rings and dimensioned to assure the best reliable running. Standard: oil lubrication.

TENUTE MECCANICHE
Sistema di doppie tenute meccaniche in carburo di silicio e in bagno d'olio per ottimale lubrificazione e raffreddamento.
MECHANICAL SEALS
Double mechanical seals in silicon carbide in oil bath for optimal lubrication and cooling.

MATERIALI
Fusioni principali in ghisa GG25. Albero in inox AISI 420. Per la serie BT girante e diffusore sono in ghisa GS500, con trattamento di indurimento supplementare per la versione chopper.
MATERIALS
Main castings in cast iron GG25. Shaft in S.S. AISI 420. For BT series impeller and diffuser are in cast iron GS500, with additional hardening treatment for chopper version.

GENERALITÀ
I miscelatori sommersi Eco-Mix sono caratterizzati da una costruzione robusta e compatta. L'elica autopulente a due pale è stata appositamente progettata per ottenere prestazioni elevate con basso consumo energetico.

APPLICAZIONI
Miscelazione in impianti di depurazione in vasche di nitrificazione/denitrificazione, trattamento di fanghi attivi, clorazione e ossidazione. Miscelazione in impianti industriali ed omogeneizzazione di liquami zootecnici.
Eliminazione di croste superficiali in stazioni di sollevamento fognarie e di sedimentazioni in vasche di prima pioggia.

DIMENSIONAMENTO
La potenza del miscelatore da impiegare è determinata dal volume e dal tipo di liquido da trattare. Per ottenere un risultato ottimale, la potenza specifica può variare da $6 \div 15\ \mathrm{W/m^3}$ per fanghi leggeri e reflui civili e industriali, da $15 \div 100\ \mathrm{W/m^3}$ per liquami fortemente carichi con presenza di solidi pesanti.
In funzione di forma e volume della vasca può essere consigliabile l'impiego di una o più macchine posizionate adeguatamente.
Al fine di suggerire una scelta corretta in fase di offerta, devono essere specificati: forma e dimensioni della vasca/serbatoio; impiego; natura del liquido; peso specifico; contenuto e natura della sostanza secca; temperatura; viscosità.

Motore 50 Hz, isolamento classe F, protezione IP 68.
Temperatura max. del liquido: 40°C.

FEATURES
The submersible mixers Eco-Mix are characterized by a rugged and compact construction. The selfcleaning propeller with two blades is studied for high performances with a lower energetic consumption.

APPLICATIONS
Mixing in purification plants in nitrification/denitrification tanks, treatment of activated sludge, chlorination and oxidation. Mixing in industrial plants and homogenisation of zootechnical slurry.
Elimination of superficial crusts in sewage lifting stations and sedimentations in first rain tanks.

DIMENSIONING
The power of the mixer to use is determined by the volume and the type of liquid to treat. In order to obtain a satisfactory result, the specific power to apply can vary from $6 \div 15\ W/m^3$ *, for light muds and domestic and industrial waste waters, to* $15 \div 100\ W/m^3$ *for sewage with heavy solids.*
Depending on the shape and the volume of the tank, we can suggest the use of one or more machines positioned in a correct way.
In order to make right selection of mixer, during the offer it's necessary to specify the following parameters: shape and dimension of the basin or tank; duty; liquid handled; viscosity; specific gravity; type and dimensions of suspended solids; temperature.

Motor 50 Hz, Insulating class F, protection IP 68.
Max. liquid temperature: 40°C.

CARATTERISTICHE TECNICHE - *TECHNICAL SPECIFICATIONS*

MODELLO *model*	ϕ ELICA *ϕ propeller* [mm]	GIRI/MIN *RPM*	PORTATA *flow* [$\ell/_{sec}$]	SPINTA *trust* [N]	POTENZA nom. *rated power* [kW]	TENSIONE *voltage* [V]	CORRENTE NOM. *rated current* [A]	CAVO cable H07RNF	PESO *weight* [kg]
E 0	230	960	55	110	0.55	400 ~ 3F	1.7	10 m 4G1,5	20
E 1		1450	90	150	0.75		2.2		
E 2		720	120	250	1.1		4	10 m 7G1,5	37
E 3		960	155	355	1.5		4.3		
E 4	300	720	200	390			4		55
E 5		960	250	580	2.5		6		
E 6	370	720	280	620	1.85		5.5		78
E 7			320	820	2.5		7		
E 8	400		420	1100	4		9	10 m 7G2,5	130
E 8L	520	360	520	1300			11.5		215
E 9	480	480	600	1550	5	400/700	15		178
E 9L	570	360	670	1650			16		220
E 10	520	480	800	2100	10		29		215
E 11	570		900	2400	13		38		310

MATERIALI – *MATERIALS*

	E 0	E 1	E 2	E 3	E 4	E 5	E 6	E 7	E 8	E 8L	E 9	E 9L	E 10	E 11
Fusioni principali: *main castings:*	ghisa GG 25 *cast iron GG 25*													
Albero: *shaft:*	Inox AISI 420 *S.S. AISI 420*													
Elica: *propeller:*	Inox AISI 316 *S.S. AISI 316*								bronzo ASTM C95800 *bronze ASTM C95800*					
Tenuta lato liquido: *liquid side mechanical seal:*	widia/widia		carburo di silicio SIC/SIC *silicon carbide SIC/SIC*											
Tenuta lato motore: *motor side mechanical seal:*	carburo di silicio SIC/SIC *silicon carbide SIC/SIC*													

DIMENSIONI DI INGOMBRO

DIMENSIONI *dimensions*	A	B	C	D	E
	[mm]				
E0 – E1	365	170	40x40	190	230
E2 – E3	487	212	60x60	280	240
E4 – E5	585	265		320	300
E6 – E7	660	330			370
E8	750	355	100x100	400	400
E9	865	425			480
E8 L					520
E9 L					570
E10	915	450			520
E11	980	550			570

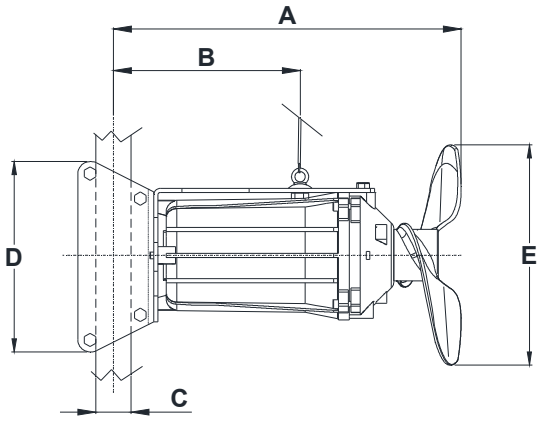

TIPOLOGIE DI INSTALLAZIONE, MODELLI E0/E1 – *TYPES OF INSTALLATION, E0/E1 MODELS*

INSTALLAZIONE T, con tubo a sbalzo da 1''1/2G ***T-INSTALLATION, with pipe 1''1/2G***		**INSTALLAZIONE P, con guida e palo 40x40** ***P-INSTALLATION, with guide and fixed pole 40x40***
Fissaggio su zavorra *Fixing on ballast*	Fissaggio bordovasca con staffa e mensola *Fixing through flask and bracket*	
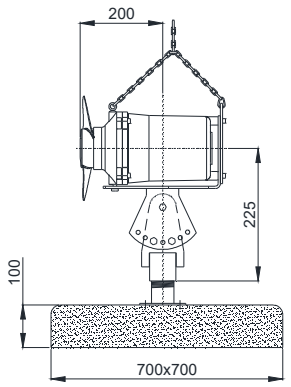	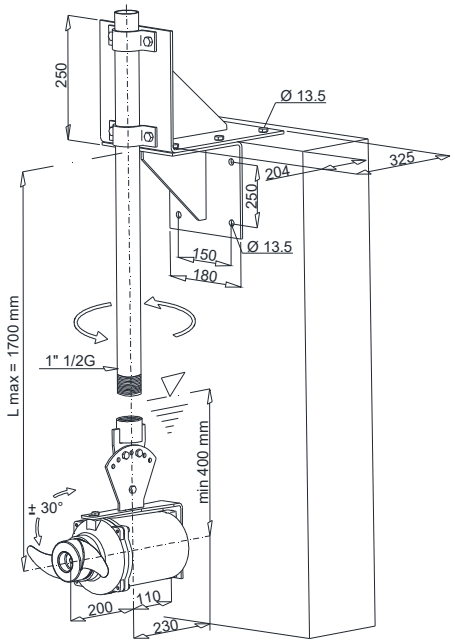	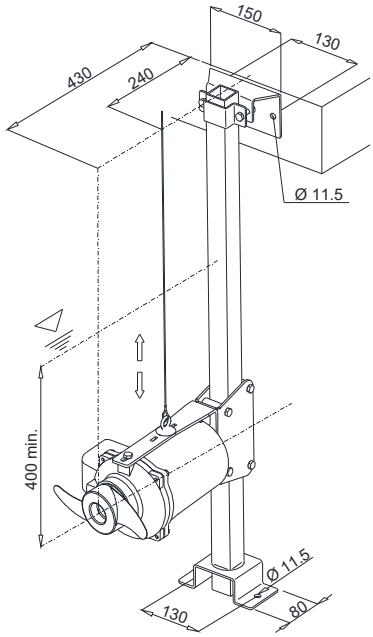

TIPOLOGIE DI INSTALLAZIONE, MODELLI E2-E11 – *TYPES OF INSTALLATION, E2-E11 MODELS*

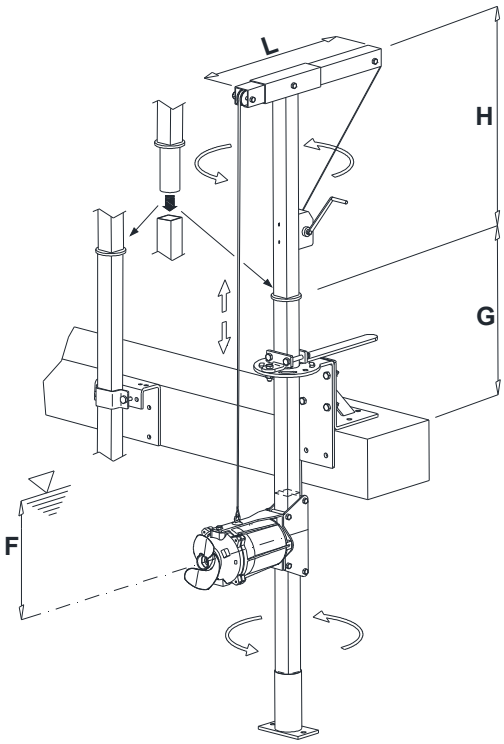

INSTALLAZIONE FISSA ED ORIENTABILE CON PALO
Fixed and orientable installation with pole

DIMENSIONI *dimensions*	PALO *pole*	F	G	H	L
	[mm]				
E2	60x60	600 min.	500 min.	770	650
E3					
E4		700 min.			
E5					
E6					
E7					
E8	100x100	900 min.	600 min.	1300	900
E9		1200 min.			
E8 L					
E9 L					
E10					
E11					

Sistema di ossigenazione
Oxygenation systems

ECOGET

IMPIEGO

L'unità di ossigenazione ECOGET si adatta ad ogni tipo di vasca e non necessita di particolari strutture di sostegno, appoggiandosi sul fondo senza la necessità di previo svuotamento. In funzione di forma della vasca, fabbisogno di ossigeno e grado di miscelazione che si intende ottenere, si possono installare uno o più ECOGET di adeguata potenza.
In alcuni casi, per ottimizzare la resa di trasferimento di ossigeno ed evitare sedimentazioni, è consigliabile l'utilizzo combinato con uno o più miscelatori ECOMIX; buoni risultati di trasferimento d'ossigeno si ottengono consentendo lo sviluppo completo del getto senza interposizione di ostacoli.
Per una resa efficace è necessario che la parete più vicina all'uscita dell'eiettore si trovi ad una distanza di 2-2.5 volte il battente della vasca.

OPERATION

The ECOGET oxygenation system adapts to any type of tank and doesn't require special supporting structures, resting on the bottom without the need for emptying.
Depending on the shape of the tank, the oxygen requirement and the degree of mixing to be achieved, one or more ECOGETs of adequate power can be installed.
In some cases, in order to optimize the yield of oxygen transfer and avoid sedimentation, it is advisable to use it together with one or more ECOMIX mixers; good results of oxygen transfer are obtained allowing the complete development of the casting without interposition of obstacles. For effective performance it is necessary that the wall closest to the ejector outlet is at a distance of 2-2.5 times the tank door.

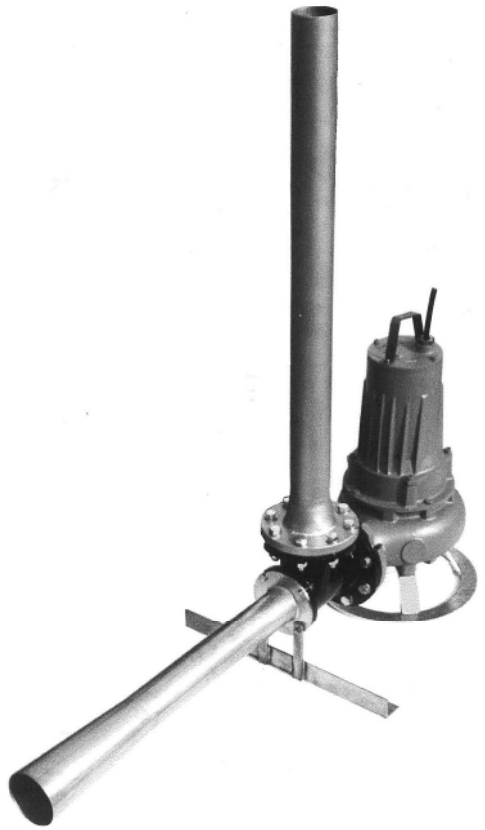

VANTAGGI

Semplicità di installazione; Versatilità di impiego in ogni tipo di vasca; Silenziosità; Assenza di aerosol.

ADVANTAGES

Easy to install; Operation flexibility in every shaped basin; Noiseless; Aerosol lacking.

PRINCIPIO OPERATIVO

A governare il funzionamento dell'unità ECOGET è l'effetto Venturi: il flusso generato dalla pompa, spinto attraverso un ugello di sezione adeguata (B), aumenta di velocità creando una depressione stabile a valle (C), con conseguente aspirazione d'aria tramite il tubo comunicante con l'atmosfera. L'aria ed il liquido pompato si miscelano poi in modo efficace passando nelle zone ad alta turbolenza (D) ed (E).

PRINCIPLE OF FUNCTIONING

The Venturi effect governs the operation of the ECOGET unit: the flow generated by submersible pump, pushed through a nozzle with a suitable section (B), increases in speed creating a stable depression (C), with consequent aspiration of air through the tube communicating with the atmosphere. The air and the pumped liquid are mixed effectively passing through the high turbulence areas (D) and (E).

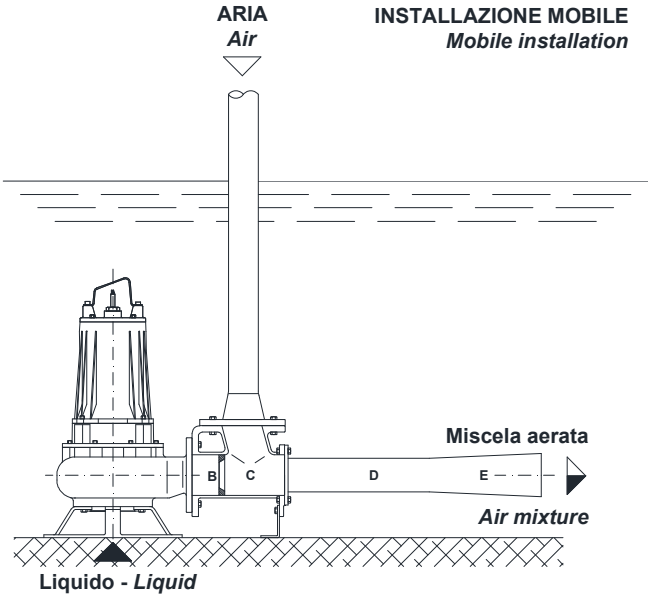

INSTALLAZIONE FISSA CON DISPOSITIVO DI ACCOPPIAMENTO
Fixed installation with discharge connection bracket

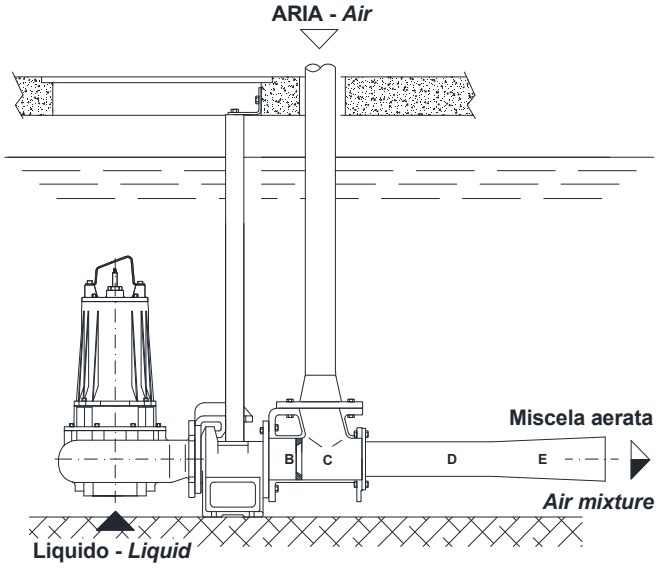

APPLICAZIONI

Ossigenazione in vasche di equalizzazione; Ossigenazione e miscelazione in vasche di digestione fanghi; Ossidazione nei processi a fanghi attivi; Ossigenazione in vasche di raccolta piogge; Abbattimento schiume; Ossigenazione in allevamenti ittici. Di norma la richiesta di ossigeno varia tra 10 e 60 g/m^3 , con potenza specifica tra 25 e 40 W/m^3 . Prevedendo un abbinamento con miscelatore ECOMIX, la resa indicata può aumentare fino ad un massimo del 50% in vasche a canale.

APPLICATIONS

Equalization basins oxygenation; Sludge oxidation; Sludge digestion basins oxygenation and mixing; Raining water tank oxygenation; Defoaming; Fish breeding basins oxygenation.
Normally the request of oxygen changes between 10-60 g/m^3 *, with specific power between 25-40* W/m^3 *.*
Considering also the using of a mixer ECOMIX, the results of the efficiency indicated can be increased till max 50% in channel tanks.

MATERIALI

Corpo eiettore: ghisa GG25; Diffusore: acciaio Inox AISI 304; Ugello: Polietilene. Tubo di aspirazione: acciaio zincato a caldo oppure, a richiesta, Inox AISI 304.

MATERIALS

Eject body: cast iron GG25; Diffuser: S.S. AISI 304; Nozzle: polyethylene. Air suction pipe: zinc coated steel or, on request, S.S. AISI 304.

CARATTERISTICHE TECNICHE - *TECHNICAL SPECIFICATIONS*

CURVA *curve*	MODELLO *models*	TIPO POMPA *pump type*	GIRI/MIN *RPM*	POTENZA *rated power* [kW]	CORRENTE *rated current* [A]	ϕ UGELLO ϕ *nozzle* [mm]	IMMERSIONE *immersion* [m] min.	IMMERSIONE *immersion* [m] max.	N° EIETTORI *N° ejectors*	SPINTA *trust* [N]	PESO *weight* [kg]
1	G 51 - 27/15 TR	50 TR4	2900	1.5	3.4	27	0.5	2	1	35	35
	G 51 - 27/15 TL	TL 518	1450		3.7						50
2	G 81 - 55/22 TF	80 TF - 188F2		2.2	5.7	55	1	1.8		64	70
	G 81 - 55/22 BT	BT 802 - 1185						3.5			85
3	G 101 - 55/30	BT 1003 - 1195		3	6.6			4.5		100	105
4	G 101 - 55/40	BT 1004 - 1202		4	9.1					160	115
5	G 151 - 80/60	BT 1506 - 2212		6	13.5	80		5		220	185
6	G 151 - 80/75	BT 1507 - 2227		7.5	16.5					260	210
7	G 151 - 80/92	BT 1509 - 2230		9.2	19.8			6		305	220
8	G 151 - 95/150	BT 1515 - 2250		15	30	95				415	270
9	G 152 - 80/185	BT 1518 - 2265		18.5	39	80			2	510	320
10	G 152 - 95/220	BT 2022/6 - 3345	960	22	45	95				600	570
11	G 153 - 95/340	BT 3034/6 - 3373		34	63				3	1200	950

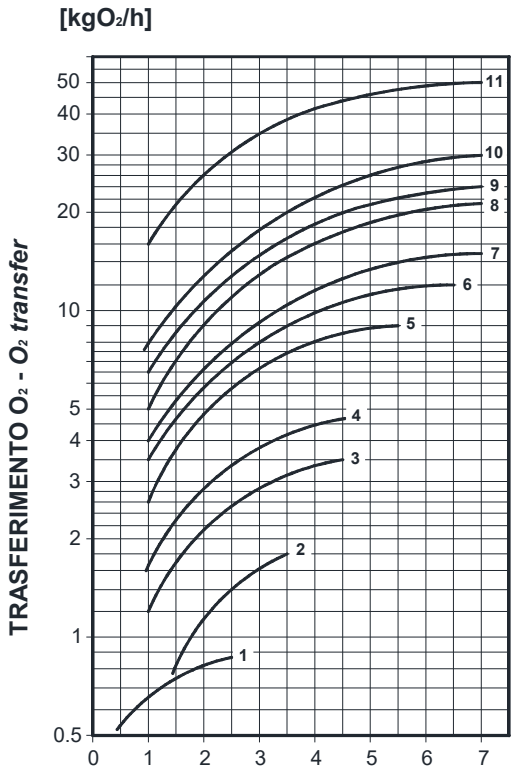

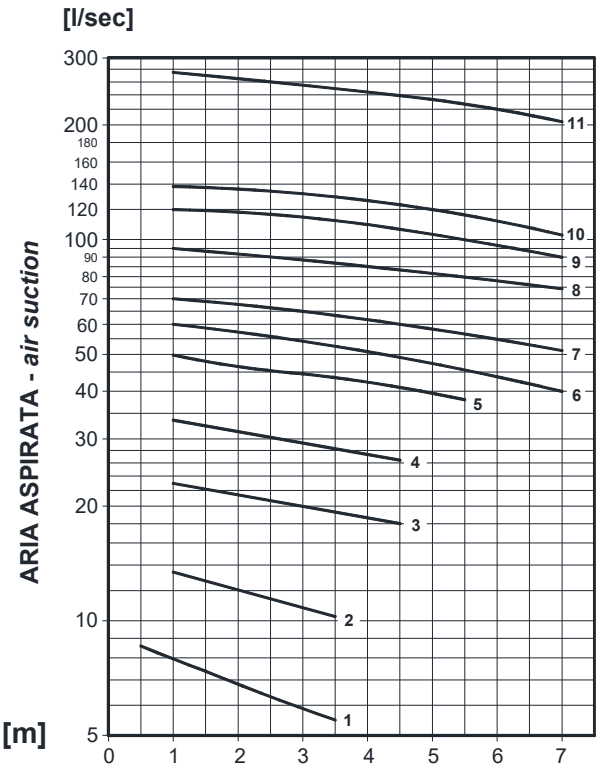

IMMERSIONE ***immersion*** **[m]**

DIMENSIONI DI INGOMBRO - *DIMENSIONS*

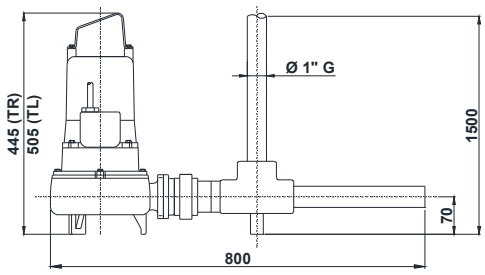

G 51 - 27/15 TR	G 51 - 27/15 TL

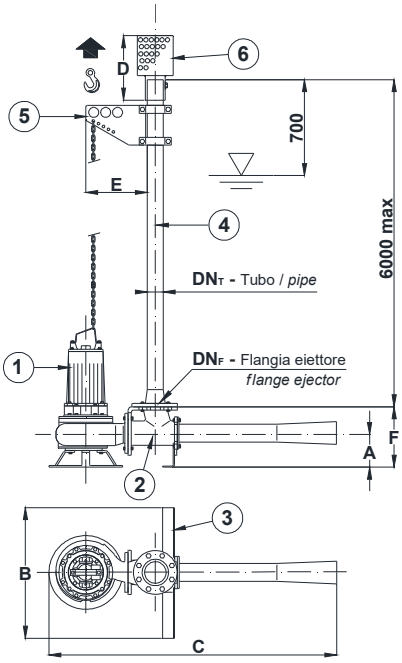

1	Pompa sommergibile con base di appoggio – *submersible pump with stand*
2	Eiettore – *ejector*
3	Base antiribaltamento – *base anti overturn*
4	Tubo di aspirazione dell'aria – *suction air pipe*
5	Staffa di sollevamento regolabile con catena – *lifting bracket device with chain*
6	Protezione parafoglie – *suction pipe protection wire netting*

DIMENSIONI *dimensions*	DN_F	DN_T	A	B	C	D	E	F
	[mm]							
G 81 - 55/22 TF	100	80	130	700	1420	350	300	270
G 81 - 55/22 BT			195					335
G 101 - 55/30			190		1455			330
G 101 - 55/40								
G 151 - 80/60	150	100	235	1000	2120	400	400	445
G 151 - 80/75								
G 151 - 80/92								
G 151 - 95/150		150						

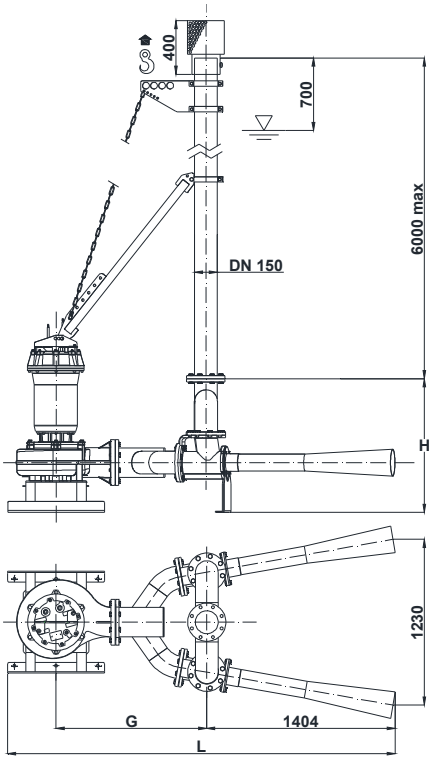

DIMENSIONI *dimensions*	G	H	L
	[mm]		
G 152 - 80/185	970	860	2650
G 152 - 95/220	1121	990	2870

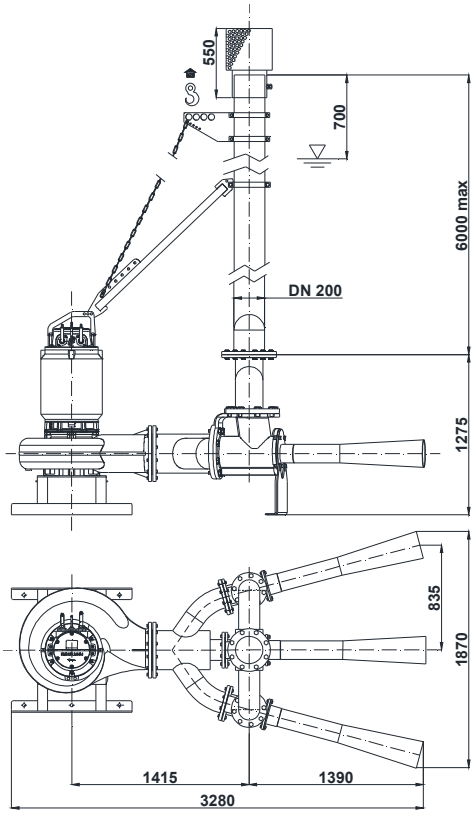

G 153 - 95/340

AIRGET

IMPIEGO
L'unità AIRGET viene installata con appoggio diretto su fondo vasca, senza ausilio di specifici sistemi di guida e/o ancoraggio né interventi sulle opere civili: il peso stesso della macchina garantisce una perfetta stabilità. Inoltre, a differenza di sistemi di aerazione alternativi, installazione e sollevamento dell'unità AIRGET possono essere effettuati mantenendo la vasca piena.

OPERATION
The AIRGET unit is installed with direct stand on the bottom of the floor, without the aid of specific guidance and/or anchorage systems or interventions on civil works: the weight of the machine guarantees perfect stability. Moreover, unlike alternative ventilation systems, installation and lifting of AIRGET unit can be carried out with full tank.

VANTAGGI
Rendimenti di ossigenazione elevati; Semplicità di installazione e manutenzione; Versatilità di impiego in ogni tipo di vasca; Silenziosità; Assenza di aerosol; Costruzione in acciaio inossidabile della parte idraulica per aumento di durata e resistenza alla corrosione.

ADVANTAGES
Fine bubble aeration with high oxygen transfer; Easy installation and maintenance; Flexibility of operation in every shape basin; Noiseless; Aerosol lacking; Stainless steel construction for longer life and better resistance to corrosion.

APPLICAZIONI
Impianti di trattamento acque, in particolare nelle fasi di: Ossidazione e nitrificazione; Omogeneizzazione ed equalizzazione; Stabilizzazione fanghi; Ossidazione biologica; Flottazione olii e grassi.

APPLICATIONS
Water treatment plants, especially for: Homogenization and equalization; Oxidation and nitrification; Sludge stabilization; Biological oxidation; Oil and greases flotation.

MATERIALI
Parti di fusione motore: ghisa GG25; albero: acciaio Inox AISI 420;
corpo macchina e camera di aspirazione: acciaio Inox AISI 304;
girante e diffusore radiale: acciaio Inox AISI 316.
Doppia tenuta in bagno olio: carburo di tungsteno e grafite/ceramica.

MATERIALS
Motor castings: cast iron GG25; Shaft: S.S. AISI 420;
body and suction chamber: S.S. AISI 304;
impeller and radial diffuser: S.S. AISI 316.
Double seal in oil bath: tungsten carbide and graphite/ceramic.

PRINCIPIO DI FUNZIONAMENTO
L'unità AIRGET rappresenta una soluzione estremamente vantaggiosa e versatile in tutti quegli impieghi che necessitano dell'apporto di aria nel settore del trattamento delle acque. È composta da motore elettrico sommergibile (IP68) direttamente accoppiato a una girante a geometria stellare e diffusore sostituibile, con corpo macchina a canali di espulsione radiali: la girante, nel suo moto, crea una depressione stabile che richiama aria dal tubo che comunica con l'atmosfera, generando così nei canali un effetto di miscelazione forzata tra liquido e aria stessa (frammentata in bolle fini) e garantendo una ossigenazione ottimale del sistema a 360°.

PRINCIPLES OF OPERATION
The AIRGET unit represents an extremely advantageous and versatile solution in all those applications that require the supply of air in the water treatment sector. It is composed of a submersible electric motor (IP68) directly coupled to a star-shaped impeller and replaceable diffuser, with a radial expulsion channels machine body: the impeller, in its motion, creates a stable depression that recalls air from the atmosphere, thus generating in the channels a forced mixing effect between the liquid and the air itself (fragmented into fine bubbles) and guaranteeing an optimal oxygenation of the 360 ° system.

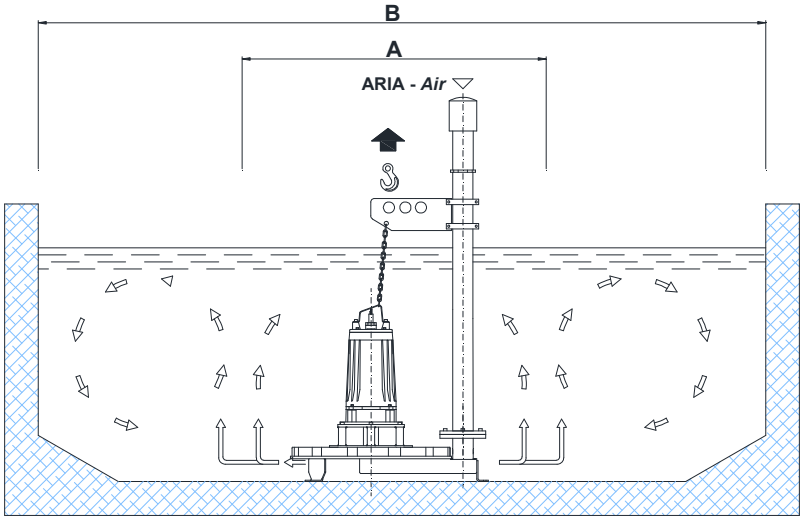

PRESTAZIONI

I valori di resa delle seguenti curve sono ottenuti con metodo fisico in acqua pulita, a pressione atmosferica e temperatura ambiente (20°C), in condizioni di utilizzo e posizionamento ottimali. In fase di progetto, tali valori sono soggetti a fattori di riduzione o di incremento in base a natura del liquido, tipo di impianto, contenuto di fanghi o presenza di olii e tensioattivi, battente e forma della vasca. Di norma, è opportuno considerare una potenza specifica dell'impianto compresa tra 30-55 W/m^3 .

PERFORMANCES

The yield values of the following curves are obtained by physical method in clean water, at atmospheric pressure and ambient temperature (20°C), under optimal use and positioning conditions. In the design phase, these values are subject to reduction factors depending on nature of the liquid, type of plant, sludge content or presence of oils and surfactants, beater and shape of the tank. As a general rule, it is advisable to consider a specific power of the system between 30- 55 W/m^3 .

CURVE PRESTAZIONALI - *PERFORMANCE CURVES*

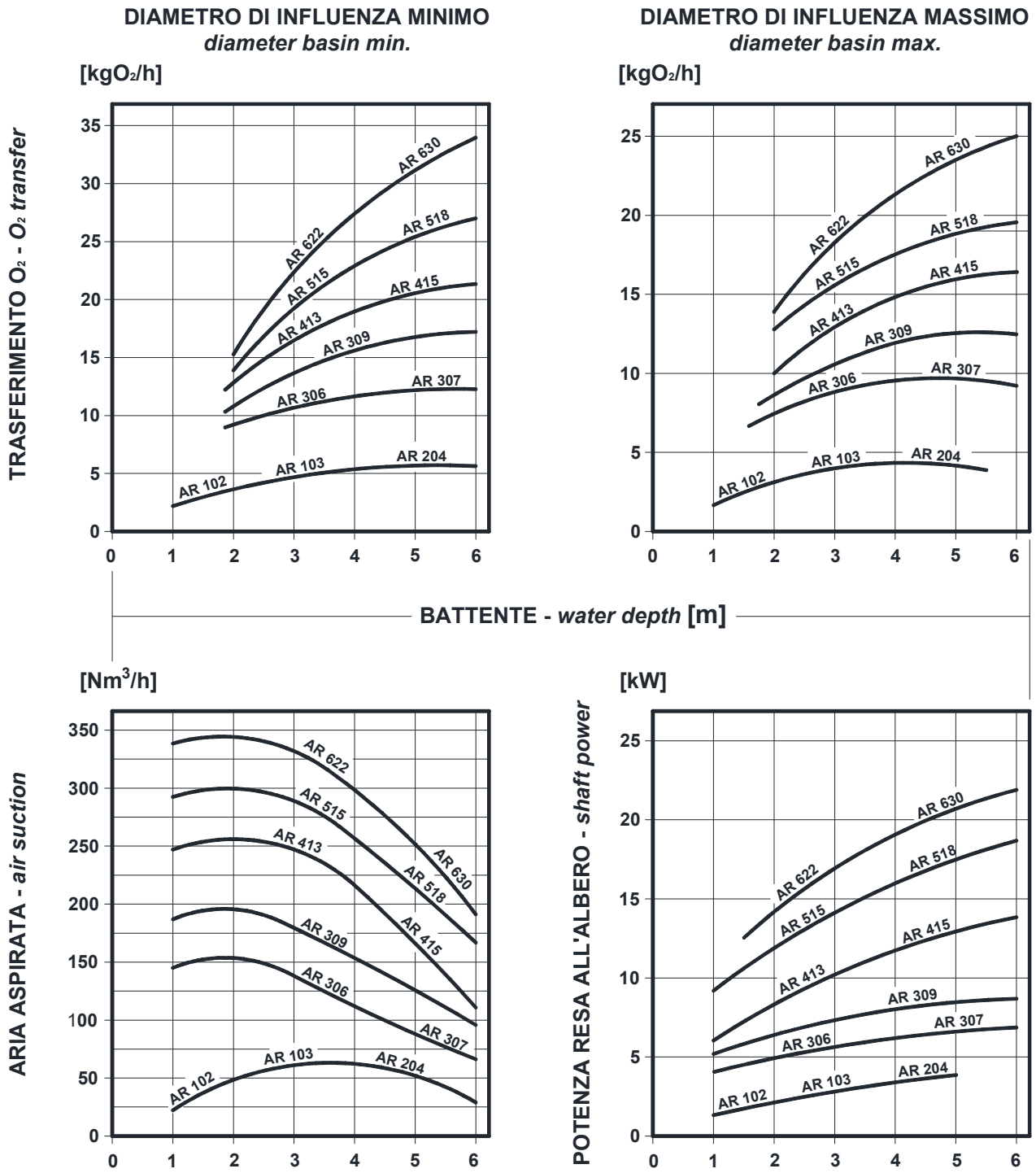

CARATTERISTICHE TECNICHE - *TECHNICAL SPECIFICATIONS*

CURVA *curve*	MODELLO *models*	GIRI/MIN *RPM*	POTENZA *rated power* [kW]	TENSIONE *voltage* [V]	CORRENTE *rated current* [A]	IMMERSIONE *immersion* [m]	ϕ INFLUENZA *ϕ dissolution* [m] A	ϕ INFLUENZA *ϕ dissolution* [m] B	CAVO *cable*	PESO *weight* [kg]
1	AR 102	1450	2.2	400	5.7	3	2	5	H07RNF 10 m	78
2	AR 103		3		6.7	3.2	2.5	6		82
3	AR 204		4		9.1	4				100
4	AR 306		6		13.5	4.5	3	8		125
5	AR 307		7.5	400/700	16.5	5	3.2			166
6	AR 309		9.2		19.8	5.5	3.5	9		175
7	AR 413		13		28	5	4.2	11		240
8	AR 415		15		30					250
9	AR 515					4				252
10	AR 518		18.5		39	5.5				260
11	AR 622		22		45	5	4.5	12		395
12	AR 630		30		54	7				420

DIMENSIONI DI INGOMBRO - *DIMENSIONS*

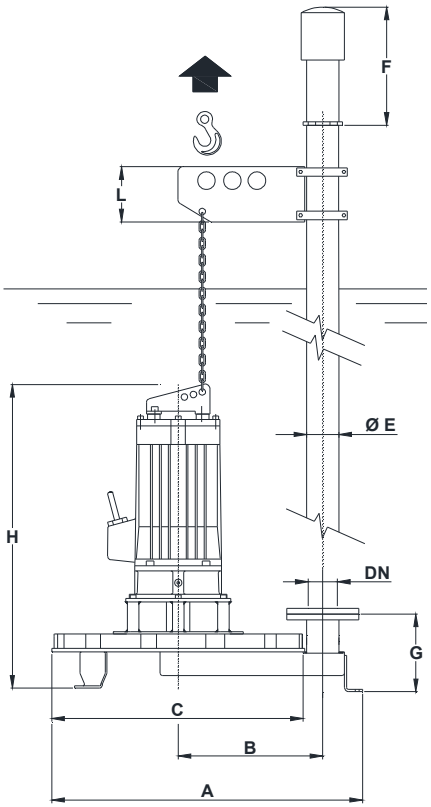

MODELLO *model*	DN	A	B	C	E	F	G	H	L
	[mm]								
AR 102	50	770	360	600	50	400	200	670	205
AR 103									
AR 204								695	
AR 306	80	860	400	700	80	610	215	745	230
AR 307								840	
AR 309									
AR 413	125	1040	500	800	100	700	235	1020	300
AR 415									
AR 515									
AR 518									
AR 622		1090		900	125			1110	
AR 630									

ACCESSORI - *ACCESSORIES*

VALVOLE DI RITEGNO e SARACINESCHE – *VALVES and GATE*

Valvole progettate per liquidi carichi, viscosi e fognatura, trovano impiego in stazioni di sollevamento, in impianti industriali e di depurazione. Grazie a una palla autopulente, il sistema di otturazione assicura un passaggio integrale dei fluidi senza rischi di intasamento.

Valves designed for charged, viscous and sewage liquids, that are used in lifting stations, industrial and purification plants. Thanks to a self-cleaning ball, the obturation system ensures an integral passage of fluids without the risk of blockage.

QUADRI ELETTRICI – *CONTROL PANELS*

Quadri di comando elettromeccanici ed elettronici adatti ad ogni esigenza di automazione. Il nostro Ufficio Tecnico è a Vostra disposizione per qualunque necessità.

Electromechanical and electronic control panels suitable for any automation requirement. Our Technical Office is at your disposal for any need.

REGOLATORI DI LIVELLO – *FLOAT SWITCHES*

FOX

Regolatore di livello a galleggiante adatto per l'automazione di pompe e impianti. Dotato di micro interruttore da 20 (8) A per l'utilizzo con una vasta gamma di elettropompe, caratterizzato da una sigillatura supplementare con guarnizione.

Float Switch for the automation of water pump and plumbing system. Equipped with 20 (8) Amps micro-switch to allow the use with a wide range of electric pump and it's the only one having a further sealing system with gasket.

TAURUS

Regolatore di livello a sospensione libera ed assetto variabile, ottimale per la regolazione di acque industriali particolarmente turbolente con residui di agglomerati in sospensione e per il controllo del livello in impianti di acque nere. Contiene una doppia camera sigillata, che garantisce la massima affidabilità e resistenza all'urto e alla pressione.

Free suspension switch with variable set-up, optimal for the regulation of particularly turbulent industrial water with suspended agglomerates residues and for level control in plants of black water. Equipped with two chambers to gran shock and pressure resistance and 20 (8) Amps micro-switch.

SENSORI DI LIVELLO – *LEVEL SENSORS*

VR-27-IM

Trasmettitori elettronici a immersione per la misura di battente idrostatico: la variazione di colonna d'acqua sovrastante causa una variazione di intensità elettrica, trasdotta in quote di livello tramite sensore piezoresistivo con supporto e membrana ceramici. Impiegati in applicazioni industriali per determinare il livello di liquido in pozzi, laghi, serbatoi.

Immersive electronic transmitters for the measure of hydrostatic head: the variation of the overlying water column causes a variation in electrical intensity, then transduced into level measurements by means of a piezoresistive sensor with support and ceramic membrane. Used in industrial applications to determine the level of liquid in wells, lakes, reservoirs.

www.imq.it

CISQ is a member of

IQNet

THE INTERNATIONAL CERTIFICATION NETWORK

www.iqnet-certification.com

IQNet, the association of the world's first class certification bodies, is the largest provider of management System Certification in the world. IQNet is composed of more than 30 bodies and counts over 150 subsidiaries all over the globe.

CERTIFICATO N.
CERTIFICATE N. **9101.PORO**

SI CERTIFICA CHE IL SISTEMA DI GESTIONE PER LA QUALITA' DI
WE HEREBY CERTIFY THAT THE QUALITY MANAGEMENT SYSTEM OPERATED BY

POMPE ROTOMEC SRL

VIA PONCHIELLI 1 - 20063 CERNUSCO SUL NAVIGLIO (MI)

UNITA' OPERATIVE / *OPERATIVE UNITS*

VIA PONCHIELLI 1 - 20063 CERNUSCO SUL NAVIGLIO (MI)

E' CONFORME ALLA NORMA / *IS IN COMPLIANCE WITH THE STANDARD*

ISO 9001:2015

PER LE SEGUENTI ATTIVITA' / *FOR THE FOLLOWING ACTIVITIES*

Progettazione, produzione ed assistenza di pompe centrifughe, elettropompe sommergibili, miscelatori ed aeratori sommersi
Design, manufacture and servicing of centrifugal pumps, submersible pumps, submersible mixers and aerators

Ulteriori informazioni riguardanti l'applicabilità dei requisiti ISO 9001:2015 possono essere ottenute consultando l'organizzazione
Further clarifications regarding the applicability of ISO 9001:2015 requirements may be obtained by consulting the organization

IL PRESENTE CERTIFICATO E' SOGGETTO AL RISPETTO DEL REGOLAMENTO PER LA CERTIFICAZIONE DEI SISTEMI DI GESTIONE

THE USE AND THE VALIDITY OF THE CERTIFICATE SHALL SATISFY THE REQUIREMENTS OF THE RULES FOR CERTIFICATION OF MANAGEMENT SYSTEMS

DATE:	PRIMA CERTIFICAZIONE *FIRST CERTIFICATION*	EMISSIONE CORRENTE *CURRENT ISSUE*	SCADENZA *EXPIRY*
	2000-05-31	2021-02-17	2024-03-03

IMQ S.p.A.- VIA QUINTILIANO, 43 - 20138 MILANO ITALY
Management Systems Division - Flavio Ornago

ACCREDIA L'ENTE ITALIANO DI ACCREDITAMENTO

IAF: 19, 18

SGQ N° 005 A

Membro degli Accordi di Mutuo Riconoscimento EA, IAF e ILAC
Signatory of EA, IAF and ILAC Mutual Recognition Agreements

La validità del certificato è subordinata a sorveglianza annuale e riesame completo del Sistema di Gestione con periodicità triennale
The validity of the certificate is submitted to annual audit and a reassessment of the entire Management System within three years

IMQ

Organismo di Certificazione Federato CISQ
www.imq.it

FEDERAZIONE CISQ

www.cisq.com

CISQ è la Federazione Italiana di Organismi di Certificazione dei sistemi di gestione aziendale.
CISQ is the Italian Federation of management system Certification Bodies.

THE INTERNATIONAL CERTIFICATION NETWORK

CERTIFICATE

CISQ/IMQ *has issued an IQNet recognized certificate that the organization:*

POMPE ROTOMEC SRL

VIA PONCHIELLI 1 - 20063 CERNUSCO SUL NAVIGLIO (MI)

has implemented and maintains a

Quality Management System

for the following scope:

Design, manufacture and servicing of centrifugal pumps, submersible pumps, submersible mixers and aerators

Further clarifications regarding the applicability of ISO 9001:2015 requirements may be obtained by consulting the organization

which fulfills the requirements of the following standard:

ISO 9001:2015

Issued on: ***2021 - 02 - 17***

Expires on: ***2024 - 03 - 03***

This attestation is direcly linked to the IQNet Partner's original certificate and shall not be used as a stand-alone document

Registration Number: IT - 13145

Alex Stoichitoiu
President of IQNET

Ing. Mario Romersi
President of CISQ

IQNet Partners*:
AENOR *Spain* AFNOR Certification *France* APCER *Portugal* CCC *Cyprus* CISQ *Italy*
CQC *China* CQM *China* CQS *Czech Republic* Cro Cert *Croatia* DQS Holding GmbH *Germany* EAGLE Certification Group *USA*
FCAV *Brazil* FONDONORMA *Venezuela* ICONTEC *Colombia* Inspecta Sertifiointi Oy *Finland* INTECO *Costa Rica*
IRAM *Argentina* JQA *Japan* KFQ *Korea* MIRTEC *Greece* MSZT *Hungary* Nemko AS *Norway* NSAI *Ireland*
NYCE-SIGE *México* PCBC *Poland* Quality Austria *Austria* RR *Russia* SII *Israel* SIQ *Slovenia*
SIRIM QAS International *Malaysia* SQS *Switzerland* SRAC *Romania* TEST St Petersburg *Russia* TSE *Turkey* YUQS *Serbia*

* The list of IQNet partners is valid at the time of issue of this certificate. Updated information is available under www.iqnet-certification.com

NOTE

La nostra filosofia
si racchiude in tre parole

Passione
Intuizione
Innovazione

La Passione alimenta l'entusiasmo del nostro gruppo per raccogliere con professionalità e competenza la sfida quotidiana del mercato con un obbiettivo ambizioso... l'eccellenza.
L'intuizione nell'interpretare le esigenze dell'utilizzatore realizzando prodotti, sviluppando soluzioni e servizi che soddisfino al meglio le sue necessità.
L'innovazione e la ricerca sono mezzi imprescindibili per raggiungere il traguardo finale... la piena soddisfazione della nostra clientela.

Our philosophy can be contained in three words

Passion
Intuition
Innovation

Passion feeds the enthusiasm of our group in meeting daily market challenges with professionalism and competence with an ambitious objective: excellence.
Intuition in interpreting the needs of the user, realizing products, developing solutions and services to best satisfy his or her requests.
Innovation and research are needed to meet the final goal... the complete satisfaction of the customer.

p.d.p. 03/2018
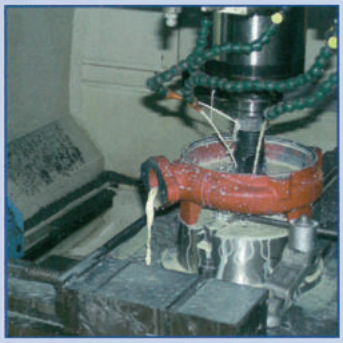
Pompe Rotomec Srl
via Ponchielli, 1 - 20063
Cernusco sul Naviglio (Mi)
tel. +39 02 92110205
+39 02 92330399
fax +39 02 92110630
e-mail:sales@pomperotomec.it